«ԱՐԽԻՏԵԿՏ» ՍՊԸ

ՀԱՅԱՍՏԱՆԻ ՀԱՆՐԱՊԵՏՈՒԹՅԱՆ ՔԱՂԱՔԱՇԻՆՈՒԹՅԱՆ ԿՈՄԻՏԵ

ԼԻՑԵՆԶԻԱ

ՔՊԼ 000164, 1-ին դաս

ՔԱՂԱՔԱՇԻՆԱԿԱՆ ՓԱՍՏԱԹՂԹԵՐԻ ՓՈՐՁԱՔՆՆՈՒԹՅՈՒՆ

ՏՐՎԱԾ Է

2024-08-13, «ԱՐԽԻՏԵԿՏ» ՍՊԸ

ՀՀ, ՇԻՐԱԿ, ԳՅՈՒՄՐԻ, ԳՅՈՒՄՐԻ, ՇԻՐԱԿԱՑՈՒ Փ., 83, 40 ԲՆ

Գործողության ժամկետը՝ 13.08.2029թ

ՓՈՐՁԱՔՆՆՈՒԹՅԱՆ ԵԶՐԱԿԱՑՈՒԹՅՈՒՆ

N 1/148/1 - 25

<<04>> սեպտեմբերի 2025թ

ԼԻՑ ՔՊԼ-000164, 1-ին դաս

Պատվիրատու՝ ՎԱՂԱՐՇԱՊԱՏԻ ՀԱՄԱՅՆՔԱՊԵՏԱՐԱՆ

Նախագծող՝ «ԷՅՁ-Ի-ԷՅ» ՍՊԸ

Տնօրեն՝ Է. ՀՈԴԱԲԱՇՅԱՆ

«ԱՐԽԻՏԵԿՏ» ՍՊԸ-ն նախագծային փորձաքննությունը դիտարկելով ՀՀ Արմավիրի մարզի Վաղարշապատ համայնքի Էջմիածին քաղաքի Ե. Չարենց (Սբ. Մ. Խորենացի փողոցից մինչև Վ. Տերյան փողոց) և Հ. Դանղյան (Սբ. Մ. Խորենացի փողոցից մինչև Հ. Թումանյան փողոց) փողոցների կոյուղու համակարգի կառուցման (ներառյալ ներտնային միացումները) աշխատանքների նախագծանախահաշվային փաստաթղթերը՝ երաշխավորում է հաստատման:

Նախահաշվային արժեքը կազմում է՝ **184 645.157** հազար դրամ, ներառյալ ԱԱՀ- ն:

Առդիր՝ եզրակացությունը 2 էջից:

Տնօրեն՝ Ն. Սիրեկանյան

«ԱՐԽԻՏԵԿՏ» ՍՊԸ

տնօրեն Ն. Միրեկյան

ՓՈՐՁԱՔՆՆՈՒԹՅԱՆ ԵԶՐԱԿԱՑՈՒԹՅՈՒՆ

ՀՀ Արմավիրի մարզի Վաղարշապատ համայնքի էջմիածին քաղաքի Ե. Չարենց (Սբ. Մ. Խորենացի փողոցից մինչև Վ. Տերյան փողոց) և Հ. Դանղյան (Սբ. Մ. Խորենացի փողոցից մինչև Հ. Թումանյան փողոց) փողոցների կոյուղու համակարգի կառուցման (ներառյալ ներտնային միացումները) աշխատանքների նախագծանախահաշվային փաստաթղթեր

Պատվիրատու՝ «ՎԱՂԱՐՇԱՊԱՏԻ ՀԱՄԱՅՆՔԱՊԵՏԱՐԱՆ

Նախագծող՝ «ԷՅՉ-Ի-ԷՅ» ՍՊԸ

Տնօրեն՝ Է. ՀՈՂԱԲԱՇՅԱՆ

Սույն նախագիծը կատարված է համաձայն պատվիրատուի կողմից տրված տեխնիկական առաջադրանքի հիման վրա :

Նախատեսվում է ՀՀ Արմավիրի մարզի Վաղարշապատ համայնքի էջմիածին քաղաքի Ե. Չարենց (Սբ. Մ. Խորենացի փողոցից մինչև Վ. Տերյան փողոց) և Հ. Դանղյան (Սբ. Մ. Խորենացի փողոցից մինչև Հ. Թումանյան փողոց) փողոցների կոյուղու համակարգի կառուցման (ներառյալ ներտնային միացումները) աշխատանքների իրականացում:

Նախագծով նախատեսված է հետևյալ շինարարական աշխատանքների իրականացում՝ քանդման և ապամոնտաժման աշխատանքների իրականացում, ասֆալտբետոնե ծածկույթի կտրում, ասֆալտբետոնե ծածկույթի քանդում, խրամուղու և փոսորակի մշակում գրունտներում մեխանիզմով և ձեռքով, խրամուղիների և փոսորակների լրամշակում ձեռքով՝ հատակի հարթեցմամբ: Ավելնորդ գրունտի բարձում և տեղափոխում: Ավազի նախապատրաստական շերտի իրականացում, պոլիէթիլենե լայնուկավոր ակոսավոր խողովակների մոնտաժում, խրամուղիներում և փորձարկում: Խրամուղու ետլիցք ավազով՝ տոփանումով: Ելքագծերի վերակառուցման և նոր ելքագծերի կառուցման աշխատաքների

իրականացում: Երկաթբետոնե հավաքովի հորերի տեղադրում: Բետոնե վաքերի պատրաստում, երկաթբետոնե հավաքովի կլոր հորի մոնտաժում, երկաթբետոնե հորերի հատակի սալերի տեղադրում, երկաթբետոնե հորերի ծածկի սալերի տեղադրում `թուջե ծանր մտոցով: Մետաղական կոնստրուկցիաների տեղադրում և երկշերտ յուղաներկում: Պատերի արտաքին մակերեսների ջրամեկուսացում երկշերտ բիտումային մածիկով:

Նախահաշվային մաս

Աշխատանքների նախահաշվային արժեքը ներկայացված է ամփոփ հաշվարկով Հաշվարկը կազմում է **184 645.157** հազար դրամ, ներառյալ ԱԱՀ:

Հաշվարկը կատարված է 1984թ. նորմերով և գներով կազմված տեղային նախահաշիվների հիման վրա, կիրառելով աշխատավարձի հաշվարկային ինդեքսը **2458.44** և մեքենաների շահագործման ինդեքսը **3048.1**

Նյութերի արժեքն ընդունված է **2025թ. N 07** «Ինֆորմացիոն տեղեկագրի» տվյալներով:

1.Նախագծային լուծումները համապատասխանում են ՀՀ օրենսդրության ու նորմատիվ փաստաթղթերի և նախագծային առաջադրանքի պահանջներին:

2. Նախագծի գծագրական մասը և մասնագրերը մշակված են միմյանց համապատասխան

3. Նախահաշվով նախատեսված ծավալները համապատասխանում են նախագծային ծավալներին

4.Աշխատանքային նախագծի կազմը համապատասխանեցված է ՀՀ քաղշին. նախարարի 11.09.2017 N 128-Ն հրամանով ամրագրված պահանջներին

5. Նախագծային լուծումներին առընչվող շեղումների վերացման ուղղությամբ առաջարկված փոփոխությունները, լրացումները, այլ ընտրանքային լուծումները քննարկվել են նախագծային կազմակերպության հետ համատեղ:

Ուսումնասիրելով ներկայացված նախագիծ- նախահաշիվը

Փորձաքննությունը երաշխավորում է փաստաթղթերի համապատասխանությունը ՀՀ օրենսդրության և նորմատեխնիկական փաստաթղթերի պարտադիր պահանջներին, նախահաշիվը կարող է սահմանված կարգով պատվիրատուի կողմից ներկայացվել համաձայնեցման և հաստատման:

Տնօրեն Ն. Միրեկյանյան

Փորձագետ Տ. Վիրաբյան

Վաղարշապատի համայնքապետարան

ՎԱՂԱՐՇԱՊԱՏ ՀԱՄԱՅՆՔԻ ԷՋՄԻԱԾԻՆ ՔԱՂԱՔԻ Ե. ՉԱՐԵՆՑ (ՍԲ. Մ. ԽՈՐԵՆԱՑԻ ՓՈՂՈՑԻՑ ՄԻՆՉԵՎ Վ. ՏԵՐՅԱՆ ՓՈՂՈՑ) ԵՎ Հ. ԴԱՆՂՅԱՆ (ՍԲ. Մ. ԽՈՐԵՆԱՑԻ ՓՈՂՈՑԻՑ ՄԻՆՉԵՎ Հ. ԹՈՒՄԱՆՅԱՆ ՓՈՂՈՑ) ՓՈՂՈՑՆԵՐԻ ԿՈՅՈՒՂՈՒ ՀԱՄԱԿԱՐԳԻ ԿԱՌՈՒՑՄԱՆ (ՆԵՐԱՌՅԱԼ ՆԵՐՏՆԱՅԻՆ ՄԻԱՑՈՒՄՆԵՐԸ) ԱՇԽԱՏԱՆՔՆԵՐԻ ՆԱԽԱԳԾԱՆԱԽԱՀԱՇՎԱՅԻՆ ՓԱՍՏԱԹՂԹԵՐԻ ԿԱԶՄՄԱՆ ԽՈՐՀՐԴԱՏՎԱԿԱՆ ԱՇԽԱՏԱՆՔՆԵՐ

Պայմանագիր № ՀՀ ԱՄՎՀ ԳՀԾՁԲ 25/3-1

ԱՇԽԱՏԱՆՔԱՅԻՆ ՆԱԽԱԳԻԾ

Գիրք 2 ԳԾԱԳՐԱԿԱՆ ՄԱՍ

Երևան 2025

HΞA
ENGINEERING & DESIGN

Վաղարշապատի համայնքապետարան

Պայմանագիր № ՀՀ ԱՄՎՀ ԳՀԾՁԲ 25/3-1

ԱՇԽԱՏԱՆՔԱՅԻՆ ՆԱԽԱԳԻԾ

ՎԱՂԱՐՇԱՊԱՏ ՀԱՄԱՅՆՔԻ ԷՋՄԻԱԾԻՆ ՔԱՂԱՔԻ Ե. ՉԱՐԵՆՑ (ՍԲ. Մ. ԽՈՐԵՆԱՑԻ ՓՈՂՈՑԻՑ ՄԻՆՉԵՎ Վ. ՏԵՐՅԱՆ ՓՈՂՈՑ) ԵՎ Հ. ԴԱՆՂՅԱՆ (ՍԲ. Մ. ԽՈՐԵՆԱՑԻ ՓՈՂՈՑԻՑ ՄԻՆՉԵՎ Հ. ԹՈՒՄԱՆՅԱՆ ՓՈՂՈՑ) ՓՈՂՈՑՆԵՐԻ ԿՈՅՈՒՂՈՒ ՀԱՄԱԿԱՐԳԻ ԿԱՌՈՒՑՄԱՆ (ՆԵՐԱՌՅԱԼ ՆԵՐՏՆԱՅԻՆ ՄԻԱՑՈՒՄՆԵՐԸ) ԱՇԽԱՏԱՆՔՆԵՐԻ ՆԱԽԱԳԾԱՆԱԽԱՀԱՇՎԱՅԻՆ ՓԱՍՏԱԹՂԹԵՐԻ ԿԱԶՄՄԱՆ ԽՈՐՀՐԴԱՏՎԱԿԱՆ ԱՇԽԱՏԱՆՔՆԵՐ

Գիրք 2 ԳԾԱԳՐԱԿԱՆ ՄԱՍ

Տնօրեն — Է. Հովաքաշյան

Նախագծի գլխավոր ինժեներ — Է. Հովաքաշյան

«ՀԷԱ» "ОЭА" "HEA" 08427494

HΞA ENGINEERING & DESIGN

ՎԱՂԱՐՇԱՊԱՏ ՀԱՄԱՅՆՔԻ ԷՋՄԻԱԾԻՆ ՔԱՂԱՔԻ Ե. ՉԱՐԵՆՑ (ՍԲ. Մ. ԽՈՐԵՆԱՑԻ ՓՈՂՈՑԻՑ ՄԻՆՉԵՎ Վ. ՏԵՐՅԱՆ ՓՈՂՈՑ) ԵՎ Հ. ԴԱՆՂՅԱՆ (ՍԲ. Մ. ԽՈՐԵՆԱՑԻ ՓՈՂՈՑԻՑ ՄԻՆՉԵՎ Հ. ԹՈՒՄԱՆՅԱՆ ՓՈՂՈՑ) ՓՈՂՈՑՆԵՐԻ ԿՈՅՈՒՂՈՒ ՀԱՄԱԿԱՐԳԻ ԿԱՌՈՒՑՄԱՆ (ՆԵՐԱՌՅԱԼ ՆԵՐՏՆԱՅԻՆ ՄԻԱՑՈՒՄՆԵՐԸ) ԱՇԽԱՏԱՆՔՆԵՐԻ ՆԱԽԱԳԾԱՆԱԽԱՀԱՇՎԱՅԻՆ ՓԱՍՏԱԹՂԹԵՐԻ ԿԱԶՄՄԱՆ ԽՈՐՀՐԴԱՏՎԱԿԱՆ ԱՇԽԱՏԱՆՔՆԵՐ

<u>ՆԱԽԱԳԾԻ ԿԱԶՄԸ</u>

Գիրք 1	-	*Ընդհանուր դրույթներ* *բացատրական մաս ծավալաթերթ և աշխատանքների կազմակերպում*
Գիրք 2	-	*Գծագրական մաս*
Գիրք 3	-	*Նախահաշիվ*

ԳՈՅՈՒԹՅՈՒՆ ՈՒՆԵՑՈՂ ԵՎ ՆԱԽԱԳԾՎՈՂ ԿՈՄՈՒՆԻԿԱՑԻԱՆԵՐԻ ՏԵՂԱԴԻՐՔԱՅԻՆ ՀԱՏԱԿԱԳԻԾ ԸՍՏ «Google Earth» ԾՐԱԳՐԻ

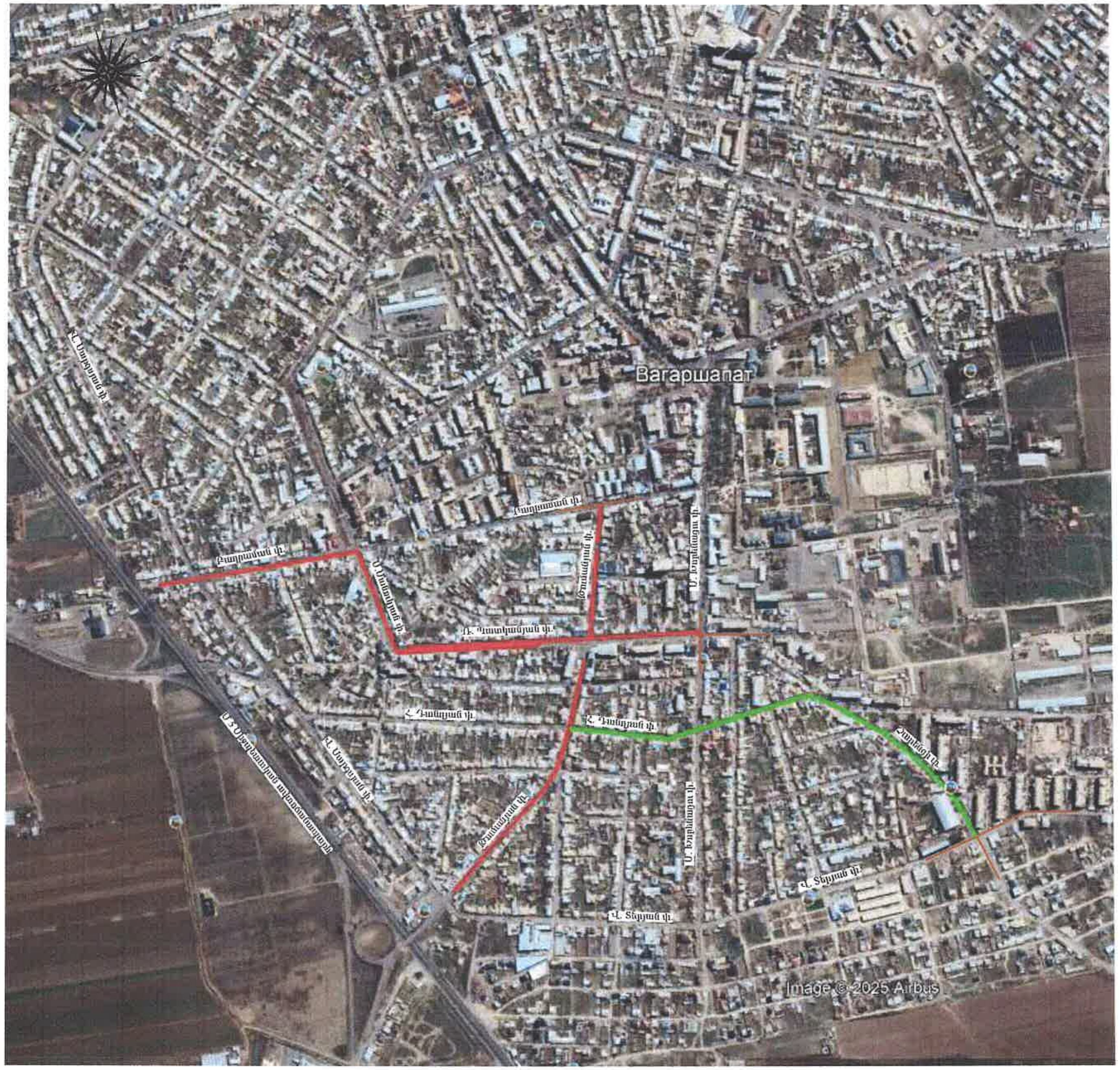

ՎԿԱՅԱԿՈՉՎՈՂ ԵՎ ՀԱՐԱԿԻՑ ՓԱՍՏԱԹՂԹԵՐԻ ԱՄՓՈՓԱԳԻՐ

ՆՇԱՆԱԿՈՒՄԸ	ԱՆՎԱՆՈՒՄԸ	ԾԱՆՈԹՈՒԹՅՈՒՆ
ՀՀՇՆ 40-01.03	«Կոյուղի. Արտաքին ցանցեր և կառուցվածքներ»	
ՀՀՇՆ 40-01.02-2020	«Ջրամատակարարում. Արտաքին ցանցեր և կառուցվածքներ»	
ՀՀՇՆ 40-01.01	«Շենքերի ներքին ջրամատակարարում և ջրահեռացում»	
ՄՆԻՊ 3.05.01	«Ներքին սանիտարատեխնիկական համակարգեր»	
ՀՀՇՆ 20-04	«Երկրաշարժադիմացկուն շինարարություն. նախագծման նորմեր»	
ՀՀՇՆ IV-10.01.01	«Շենքերի և կառուցվածքների հիմնատակեր»	
ՀՀՇՆ 33-01	«Հիդրոտեխնիկական կառուցվածքներ. Հիմնական դրույթներ»	
ՀՀՇՆ 30-01-2014	«Քաղաքաշինություն. քաղաքային և գյուղական բնակավայրերի հատակագծում և կառուցում ».	
ՄՍՊ 4.01-101	«Ջրամատակարարման և կոյուղու համակարգերի պոլիմերային նյութերից խողովակաշարերի նախագծում և մոնտաժում. ընդհանուր պահանջներ »	
ԳՕՍՏ 13015	«Երկաթբետոնե և բետոնե արտադրատեսակներ շինարարության համար. ընդհանուր տեխնիկական պահանջներ. ընդունման, մակնշման, տեղափոխման և պահման պայմաններ »	
ՀՀՇՆ 32-01-2022	«Ավտոմոբիլային ճանապարհներ »	
ՄՆԻՊ 2.01.07	«Բեռնվածքներ և ազդեցություններ »	
ՄՆԻՊ 2.03.11	«Շինարարական կոնստրուկցիաների պաշտպանումը կոռոզիայից »	
ՄՆԻՊ 2.05.03-84*	«Կամուրջներ և խողովակներ »	
ՀՀՇՆ II-7.01	«Շինարարական կլիմայաբանություն»	
ՀՀՇՆ 31.03	«Հասարակական շենքեր և շինություններ»	

ԸՆԴՀԱՆՈՒՐ ՏՎՅԱԼՆԵՐ

1. Վաղարշապատ համայնքի Էջմիածին քաղաքի նշված փողոցներում կոյուղու արտաքին համակարգի աշխատանքային նախագծի մշակման համար հիմք է հանդիսացել պատվիրատուի կողմից տրամադրված տեխնիկական և ճարտարապետահատակագծային աջաջադրանքները, «Վեոլիա ջուր» ՓԲԸ կողմից տրված տեխնիկական պայմանը, տեղում մեր մասնագետների կողմից իրականացված ուսումնասիրությունները, Վաղարշապատի համայնքապետարանի աշխատակազմի համապատասխան ստորաբաժանման ներկայացուցիչների և շահագործող այլ անձանց հետ կայացած քննարկումները և դրանց արդյունքում կայացված որոշումները:

Նախագիծը մշակված է համաձայն Հայաստանի Հանրապետությունում գործող նորմերի և կանոնների:

Նախագծի գլխավոր ինժեներ — Է. Հովսեփյան

ՊԱՅՄԱՆԱԿԱՆ ՆՇԱՆՆԵՐ

DN (կանաչ գիծ)	ՆԱԽԱԳԾՎՈՂ ԿՈՅՈՒՂՈՒ ԿՈԼԵԿՏՈՐՆԵՐ
—K— Ø —K—	ԳՈՅՈՒԹՅՈՒՆ ՈՒՆԵՑՈՂ ԿՈՅՈՒՂՈՒ ԿՈԼԵԿՏՈՐՆԵՐ
DN (կարմիր գիծ)	ՀՀ ԱՄՎՀ ԳՀՇՁԲ 25/2 ԾԱԾԿԱԳՐՈՎ ՊԱՅՄԱՆԱԳՐԻ ՇՐՋԱՆԱԿՆԵՐՈՒՄ ՆՈՒՅՆ ԿԱԶՄԱԿԵՐՊՈՒԹՅԱՆ ԿՈՂՄԻՑ ՆԱԽԱԳԾՎՈՂ ԿՈՅՈՒՂՈՒ ԿՈԼԵԿՏՈՐՆԵՐ

HEA ENGINEERING & DESIGN ԵՐԵՎԱՆ 2025թ.		Պատվիրատու՝ Վաղարշապատի համայնքապետարան	Պայմանագիր՝ N ՀՀ ԱՄՎՀ ԳՀՇՁԲ 25/3-1	
ՆԳԻ	Է.Հովսեփյան	ՎԱՂԱՐՇԱՊԱՏ ՀԱՄԱՅՆՔԻ ԷՋՄԻԱԾԻՆ ՔԱՂԱՔԻ Ե. ՉԱՐԵՆՑ (ՄԲ. Մ. ԽՈՐԵՆԱՑԻ ՓՈՂՈՑԻՑ ՄԻՆՉԵՎ Վ. ՏԵՐՅԱՆ ՓՈՂՈՑ) ԵՎ Հ. ԴԱՆԴՅԱՆ (ՄԲ. Մ. ԽՈՐԵՆԱՑԻ ՓՈՂՈՑԻՑ ՄԻՆՉԵՎ Հ. ԹՈՒՄԱՆՅԱՆ ՓՈՂՈՑ) ՓՈՂՈՑՆԵՐԻ ԿՈՅՈՒՂՈՒ ՀԱՄԱԿԱՐԳԻ ԿԱՌՈՒՑՄԱՆ ՆԱԽԱԳԾԱՆԱԽԱՀԱՇՎԱՅԻՆ ՓԱՍՏԱԹՂԹԵՐԻ ԿԱԶՄՄԱՆ ԾԱՌԱՅՈՒԹՅՈՒՆ	Աշխատանքային նախագիծ	
Նախագծեց	Ս. Թադյան		Բաժին - ՋՋ	
Ստուգեց	Է.Հովսեփյան	Ընդհանուր տվյալներ	թերթ	թերթեր
			1	12

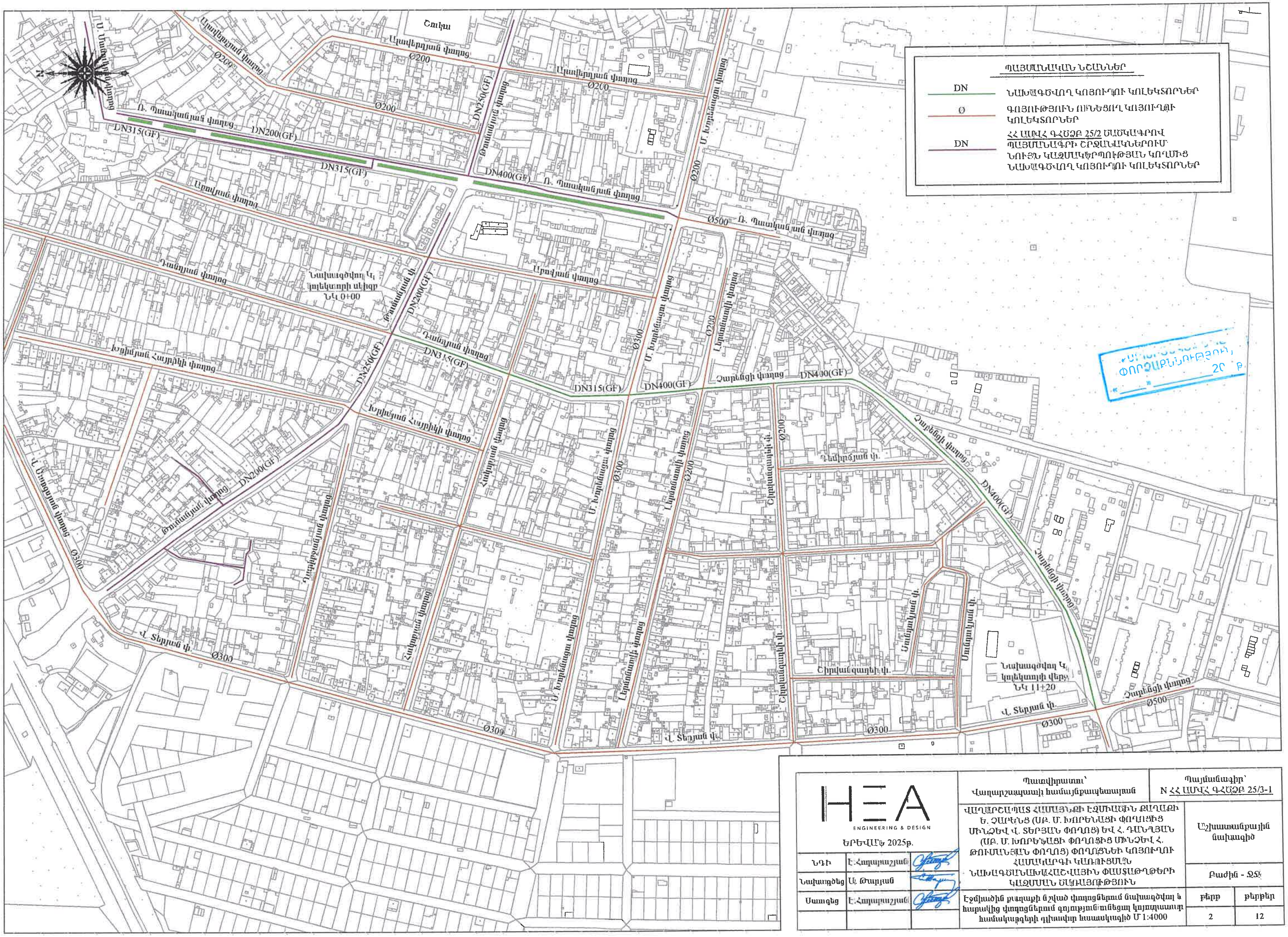

ՊԱՅՄԱՆԱԿԱՆ ՆՇԱՆՆԵՐ

DN (green line)	ՆԱԽԱԳԾՎՈՂ ԿՈՅՈՒՂՈՒ ԿՈԼԵԿՏՈՐՆԵՐ
Ø (red line)	ԳՈՅՈՒԹՅՈՒՆ ՈՒՆԵՑՈՂ ԿՈՅՈՒՂՈՒ ԿՈԼԵԿՏՈՐՆԵՐ
DN (purple line)	ՀՀ ԱՄՎՀ ԳՀԾՁԲ 25/2 ԾԱԾԿԱԳՐՈՎ ՊԱՅՄԱՆԱԳՐԻ ՇՐՋԱՆԱԿՆԵՐՈՒՄ՝ ՆՈՒՅՆ ԿԱԶՄԱԿԵՐՊՈՒԹՅԱՆ ԿՈՂՄԻՑ ՆԱԽԱԳԾՎՈՂ ԿՈՅՈՒՂՈՒ ԿՈԼԵԿՏՈՐՆԵՐ

ENGINEERING & DESIGN

ԵՐԵՎԱՆ 2025թ.

ՆԳԻ	Է.Հովսափաշյան	
Նախագծեց	Ա. Թարլյան	
Ստուգեց	Է.Հովսափաշյան	

Պատվիրատու՝
Վաղարշապատի համայնքապետարան

Պայմանագիր՝
N ՀՀ ԱՄՎՀ ԳՀԾՁԲ 25/3-1

ՎԱՂԱՐՇԱՊԱՏ ՀԱՄԱՅՆՔԻ ԷՋՄԻԱԾԻՆ ՔԱՂԱՔԻ Ե. ՉԱՐԵՆՑ (ԱԲ. Մ. ԽՈՐԵՆԱՑԻ ՓՈՂՈՑԻՑ ՄԻՆՉԵՎ Վ. ՏԵՐՅԱՆ ՓՈՂՈՑ) ԵՎ Հ. ԴԱՆԴՅԱՆ (ԱԲ. Մ. ԽՈՐԵՆԱՑԻ ՓՈՂՈՑԻՑ ՄԻՆՉԵՎ Հ. ԹՈՒՄԱՆՅԱՆ ՓՈՂՈՑ) ՓՈՂՈՑՆԵՐԻ ԿՈՅՈՒՂՈՒ ՀԱՄԱԿԱՐԳԻ ԿԱՌՈՒՑՄԱՆ ՆԱԽԱԳԾԱՆԱԽԱՀԱՇՎԱՅԻՆ ՓԱՍՏԱԹՂԹԵՐԻ ԿԱԶՄՄԱՆ ԾԱՌԱՅՈՒԹՅՈՒՆ

Աշխատանքային նախագիծ

Բաժին - ՋՋ

Էջմիածին քաղաքի նշված փողոցներում նախագծվող և հարակից փողոցներում գոյություն ունեցող կոյուղատար համակարգերի գլխավոր հատակագիծ Մ 1:4000

թերթ	թերթեր
2	12

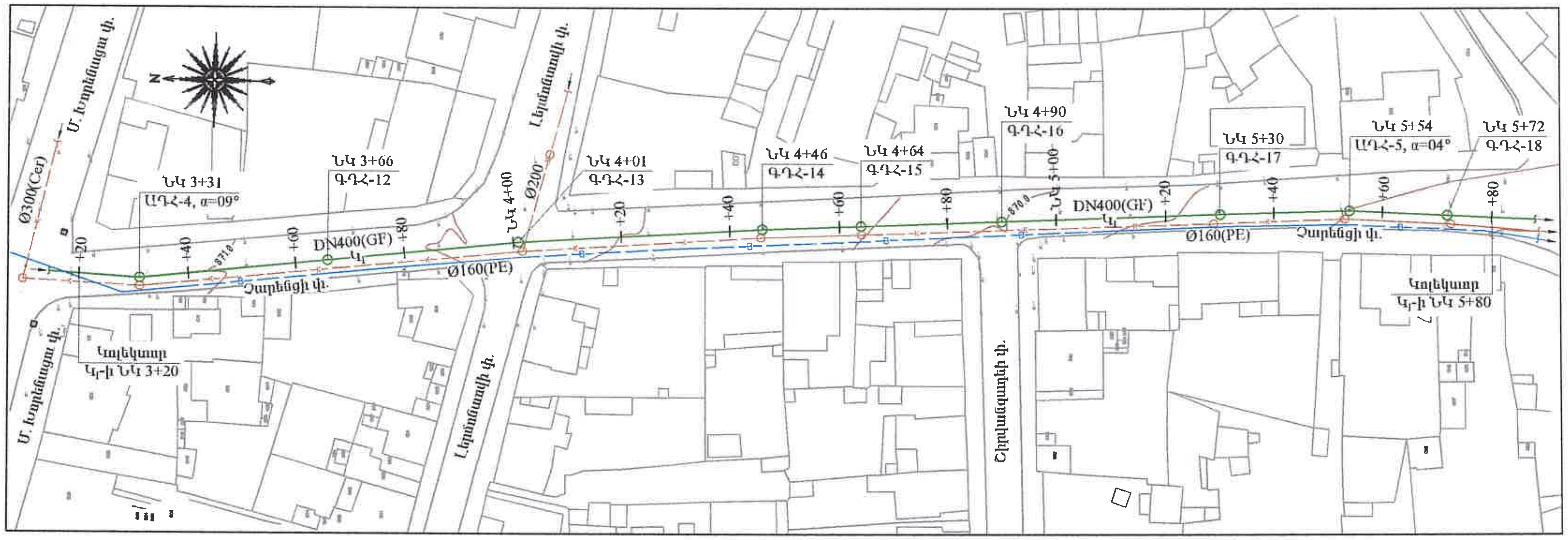

ՀԱՊԱՎՈՒՄՆԵՐ

ԱԴՀ ԱՆԿՅՈՒՆԱՅԻՆ ԴԻՏԱՀՈՐ

ԳԴՀ ԳԾԱՅԻՆ ԴԻՏԱՀՈՐ

«ԱՐԽԻՏԵԿՏ» ՍՊԸ
ՓՈՐՁԱՔՆՆՈՒԹՅՈՒՆ
20 թ.

ՊԱՅՄԱՆԱԿԱՆ ՆՇԱՆՆԵՐ

DN	ՆԱԽԱԳԾՎՈՂ ԿՈՅՈՒՂՈՒ ԿՈԼԵԿՏՈՐՆԵՐ
—K— Ø —K—	ԳՈՅՈՒԹՅՈՒՆ ՈՒՆԵՑՈՂ ԿՈՅՈՒՂՈՒ ԿՈԼԵԿՏՈՐՆԵՐ
—B— Ø —B—	ԳՈՅՈՒԹՅՈՒՆ ՈՒՆԵՑՈՂ ՄԱՅՐՈՒՂԱՅԻՆ ՋՐԱԳԾԵՐ
DN	ՀՀ ԱՄՎՀ ԳՀԾՁԲ 25/2 ԾԱԾԿԱԳՐՈՎ ՊԱՅՄԱՆԱԳՐԻ ՇՐՋԱՆԱԿՆԵՐՈՒՄ ՆՈՒՅՆ ԿԱԶՄԱԿԵՐՊՈՒԹՅԱՆ ԿՈՂՄԻՑ ՆԱԽԱԳԾՎՈՂ ԿՈՅՈՒՂՈՒ ԿՈԼԵԿՏՈՐՆԵՐ

HΞA ENGINEERING & DESIGN ԵՐԵՎԱՆ 2025թ.		Պատվիրատու՝ Վաղարշապատի համայնքապետարան	Պայմանագիր՝ N ՀՀ ԱՄՎՀ ԳՀԾՁԲ 25/3-1	
ՆԴԻ	Է.Հովսեփյան	ՎԱՂԱՐՇԱՊԱՏ ՀԱՄԱՅՆՔԻ ԷՋՄԻԱԾԻՆ ՔԱՂԱՔԻ Ե. ՉԱՐԵՆՑ (ՍԲ. Մ. ԽՈՐԵՆԱՑԻ ՓՈՂՈՑԻՑ ՄԻՆՉԵՎ Վ. ՏԵՐՅԱՆ ՓՈՂՈՑ) ԵՎ Հ. ԴԱՆԴՅԱՆ (ՍԲ. Մ. ԽՈՐԵՆԱՑԻ ՓՈՂՈՑԻՑ ՄԻՆՉԵՎ Հ. ԹՈՒՄԱՆՅԱՆ ՓՈՂՈՑ) ՓՈՂՈՑՆԵՐԻ ԿՈՅՈՒՂՈՒ ՀԱՄԱԿԱՐԳԻ ԿԱՌՈՒՑՄԱՆ ՆԱԽԱԳԾԱՆԱԽԱՀԱՇՎԱՅԻՆ ՓԱՍՏԱԹՂԹԵՐԻ ԿԱԶՄՄԱՆ ԾԱՌԱՅՈՒԹՅՈՒՆ	Աշխատանքային նախագիծ	
Նախագծեց	Ս. Թադևյան		Բաժին - ՋՋ	
Ստուգեց	Է.Հովսեփյան	Նախագծվող կոյուղու կոլեկտոր Կ1-ի ուղեգծի հատակագիծ ՆԿ 0+00-5+80 Մ 1:1000	թերթ	թերթեր
			3	12

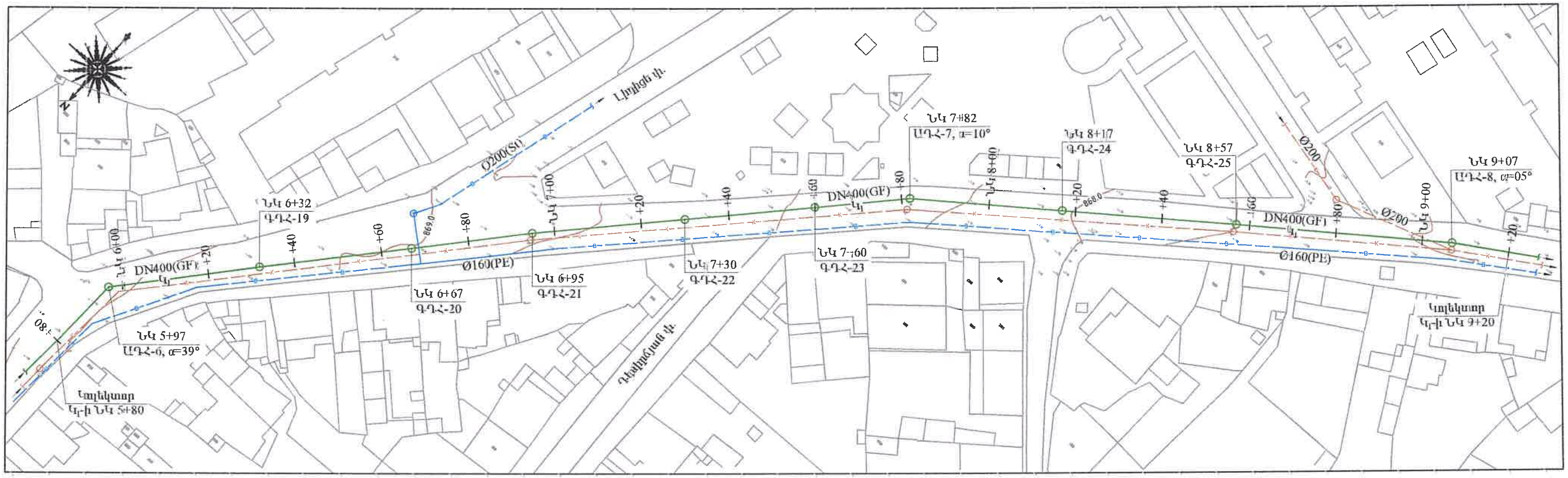

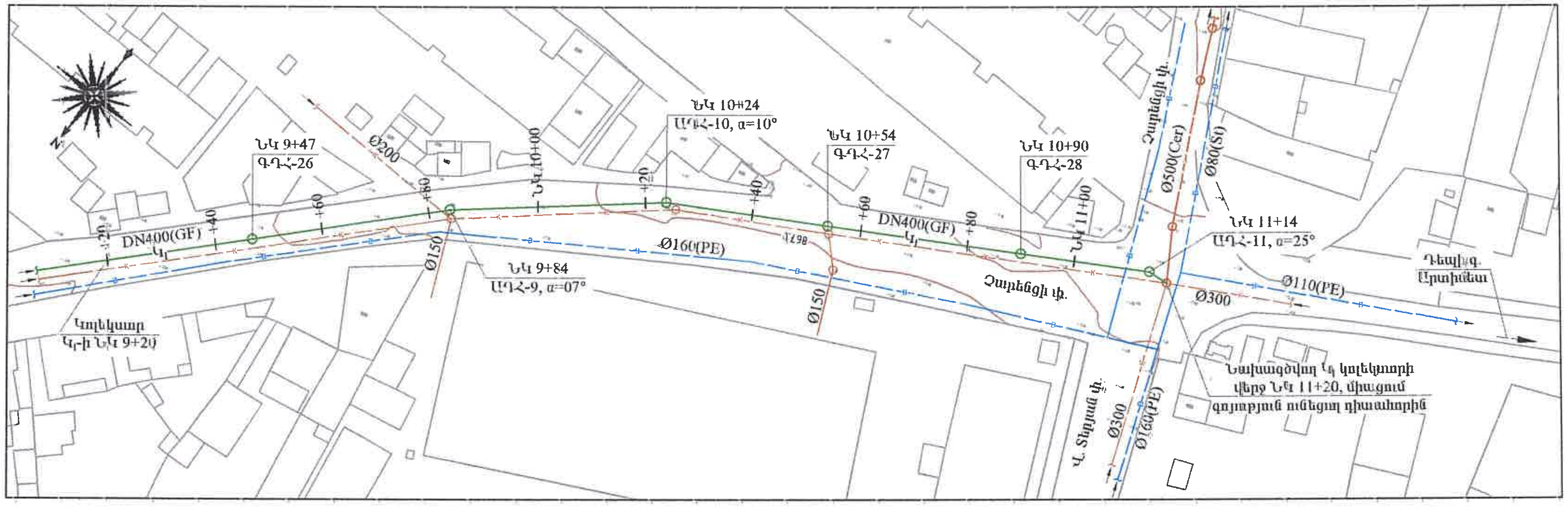

ՀԱՊԱՎՈՒՄՆԵՐ

ԱԴՀ ԱՆԿՅՈՒՆԱՅԻՆ ԴԻՏԱՀՈՐ

ԳԴՀ ԳԾԱՅԻՆ ԴԻՏԱՀՈՐ

«ԱՐԽԻՏԵԿՏ» ՍՊԸ
ՓՈՐՁԱՔՆՆՈՒԹՅՈՒՆ
«___» ________ 20 թ.

ՊԱՅՄԱՆԱԿԱՆ ՆՇԱՆՆԵՐ

DN (կանաչ գիծ)	ՆԱԽԱԳԾՎՈՂ ԿՈՅՈՒՂՈՒ ԿՈԼԵԿՏՈՐՆԵՐ
—K— Ø —K—	ԳՈՅՈՒԹՅՈՒՆ ՈՒՆԵՑՈՂ ԿՈՅՈՒՂՈՒ ԿՈԼԵԿՏՈՐՆԵՐ
—B— Ø —B—	ԳՈՅՈՒԹՅՈՒՆ ՈՒՆԵՑՈՂ ՄԱՅՐՈՒՂԱՅԻՆ ՋՐԱԳԾԵՐ
DN	ՀՀ ԱՄՎՀ ԳՀԾՁԲ 25/2 ԾԱԾԿԱԳՐՈՎ ՊԱՅՄԱՆԱԳՐԻ ՇՐՋԱՆԱԿՆԵՐՈՒՄ ՆՈՒՅՆ ԿԱԶՄԱԿԵՐՊՈՒԹՅԱՆ ԿՈՂՄԻՑ ՆԱԽԱԳԾՎՈՂ ԿՈՅՈՒՂՈՒ ԿՈԼԵԿՏՈՐՆԵՐ

HΞA ENGINEERING & DESIGN ԵՐԵՎԱՆ 2025թ.		Պատվիրատու՝ Վաղարշապատի համայնքապետարան	Պայմանագիր՝ N ՀՀ ԱՄՎՀ ԳՀԾՁԲ 25/3-1
ՆԳԻ	Է.Հովաթաշյան	ՎԱՂԱՐՇԱՊԱՏ ՀԱՄԱՅՆՔԻ ԷՋՄԻԱԾԻՆ ՔԱՂԱՔԻ Ե. ՉԱՐԵՆՑ (ՄԲ. Մ. ԽՈՐԵՆԱՑՈՒ ՓՈՂՈՑԻՑ ՄԻՆՉԵՎ Վ. ՏԵՐՅԱՆ ՓՈՂՈՑ) ԵՎ Հ. ԴԱՆԴՅԱՆ (ՄԲ. Մ. ԽՈՐԵՆԱՑՈՒ ՓՈՂՈՑԻՑ ՄԻՆՉԵՎ Հ. ԹՈՒՄԱՆՅԱՆ ՓՈՂՈՑ) ՓՈՂՈՑՆԵՐԻ ԿՈՅՈՒՂՈՒ ՀԱՄԱԿԱՐԳԻ ԿԱՌՈՒՑՄԱՆ ՆԱԽԱԳԾԱՆԱԽԱՀԱՇՎԱՅԻՆ ՓԱՍՏԱԹՂԹԵՐԻ ԿԱԶՄՄԱՆ ԾԱՌԱՅՈՒԹՅՈՒՆ	Աշխատանքային նախագիծ Բաժին - ՋՋ
Նախագծեց	Մ. Թարյան		
Ստուգեց	Է.Հովաթաշյան	Նախագծվող կոյուղու կոլեկտոր Կ1-ի ուղեգծի հատակագիծ ՆԿ 5+80-11+20 Մ 1:1000	Թերթ: 4 / Թերթեր: 12

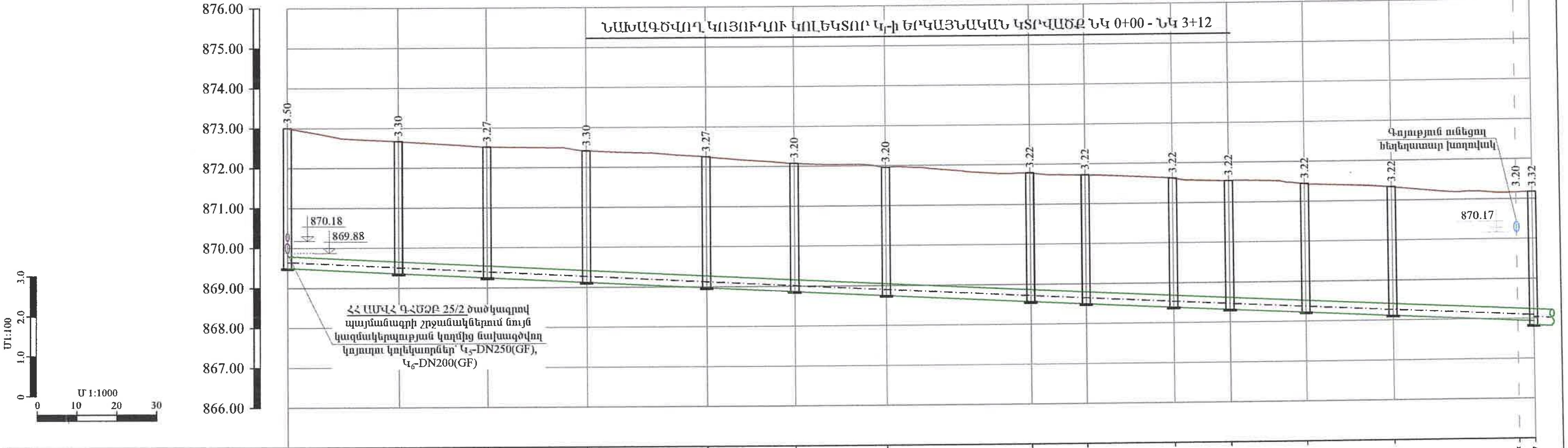

ԳՈՅՈՒԹՅՈՒՆ ՈՒՆԵՑՈՂ ԾԱԾԿՈՒՅԹԻ ՆԻՇԸ	873.00	872.66	872.52	872.41	872.25	872.07	871.95	871.80	872.72	871.62	871.53	871.44	871.33	871.17 871.17
ԾԱԾԿՈՒՅԹԻ ՆԱԽԱԳԾԱՅԻՆ ՆԻՇԸ	873.00	872.66	872.52	872.41	872.25	872.07	871.95	871.80	872.72	871.62	871.53	871.44	871.33	871.17 871.17
ԽՈՂՈՎԱԿԻ ՀԱՏԱԿԻ/ԱՌՎԱԿԻ ՆԻՇԵՐԸ	870.18 869.50	869.36	869.25	869.12	868.97	868.86	868.75	868.57	868.50	868.39	868.32	868.22	868.11	867.96 867.94 867.84
ԽՈՂՈՎԱԿԻ ՆՅՈՒԹԸ ԵՎ ՏՐԱՄԱԳԻԾԸ	ՊՈԼԻԷԹԻԼԵՆԵ ԼԱՅՆՈՒԿԱՎՈՐ ԱԿՈՍԱՎՈՐ ԽՈՂՈՎԱԿՆԵՐ, DN315(GF) SN8 L=312.0 մ													
ԹԵՔՈՒԹՅՈՒՆ / ԵՐԿԱՐՈՒԹՅՈՒՆ(մ)	0.005 / 312.0													
ՀՈՐԵՐԻ ՀԱՄԱՐՆԵՐԸ	ԳԴՀ - 1	ԱԴՀ - 1 α=28°	ԳԴՀ - 2	ԳԴՀ - 3	ԳԴՀ - 4	ԳԴՀ - 5	ԳԴՀ - 6	ԳԴՀ - 7	ԳԴՀ - 8	ԳԴՀ - 9	ԱԴՀ - 2 α=21°	ԳԴՀ - 10	ԳԴՀ - 11	ԱԴՀ-3 α=04°
ՆՇԱԿԵՏԵՐԸ	ՆԿ 0+00	ՆԿ 0+28	ՆԿ 0+50	ՆԿ 0+75	ՆԿ 1+05	ՆԿ 1+27	ՆԿ 1+50	ՆԿ 1+86	ՆԿ 2+00	ՆԿ 2+22	ՆԿ 2+36	ՆԿ 2+55	ՆԿ 2+77	ՆԿ 3+12

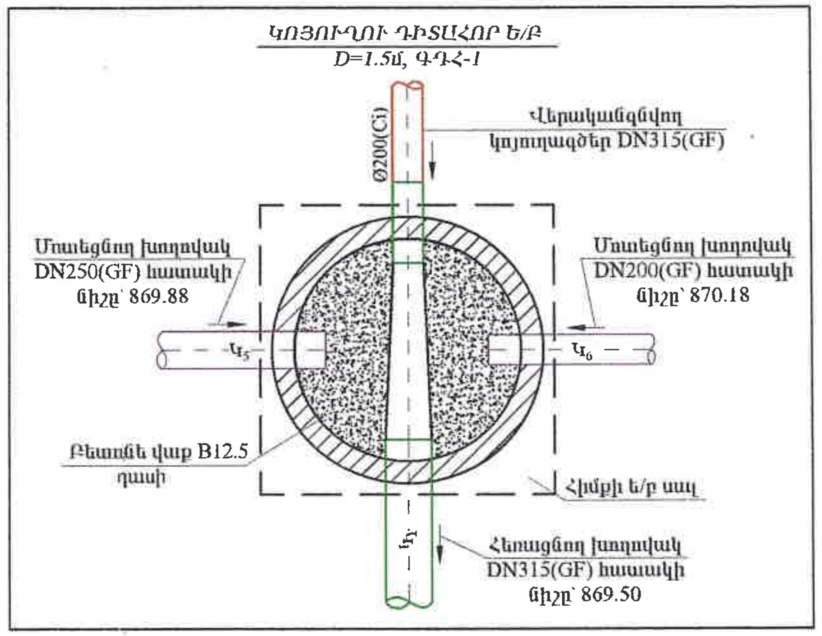

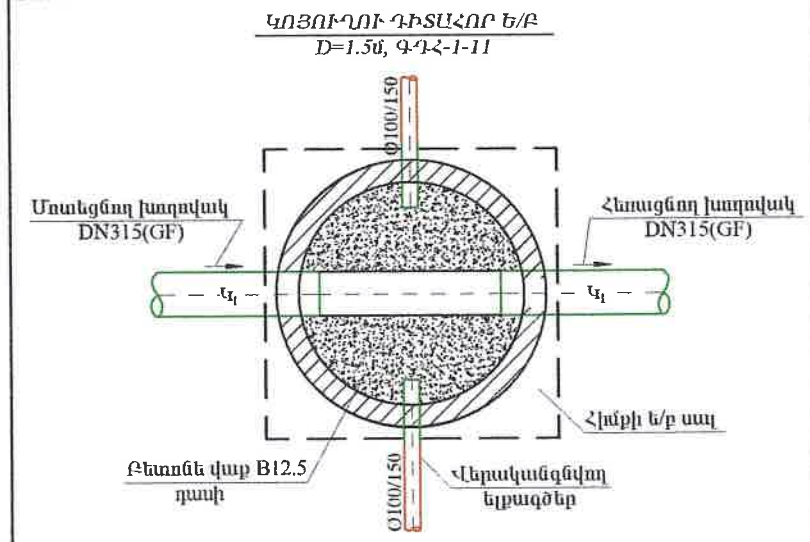

ՀԱՊԱՎՈՒՄՆԵՐ

ԱԴՀ	ԱՆԿՅՈՒՆԱՅԻՆ ԴԻՏԱՀՈՐ
ԳԴՀ	ԳԾԱՅԻՆ ԴԻՏԱՀՈՐ

«ԱՐԽԻՅԵԿՏ» ՍՊԸ ՓՈՐՁԱՔՆՆՈՒԹՅՈՒՆ, « » 20 թ.

HΞA ENGINEERING & DESIGN ԵՐԵՎԱՆ 2025թ.	Պատվիրատու՝ Վաղարշապատի համայնքապետարան		Պայմանագիր՝ N ՀՀ ԱՄՎՀ ԳՀԾՁԲ 25/3-1	
	ՎԱՂԱՐՇԱՊԱՏ ՀԱՄԱՅՆՔԻ ԷՋՄԻԱԾԻՆ ՔԱՂԱՔԻ Ե. ՉԱՐԵՆՑ (ՄԲ. Մ. ԽՈՐԵՆԱՑԻ ՓՈՂՈՑԻՑ ՄԻՆՉԵՎ Վ. ՏԵՐՅԱՆ ՓՈՂՈՑ) ԵՎ Հ. ԴԱՆՂՅԱՆ (ՄԲ. Մ. ԽՈՐԵՆԱՑԻ ՓՈՂՈՑԻՑ ՄԻՆՉԵՎ Հ. ԹՈՒՄԱՆՅԱՆ ՓՈՂՈՑ) ՓՈՂՈՑՆԵՐԻ ԿՈՅՈՒՂՈՒ ՀԱՄԱԿԱՐԳԻ ԿԱՌՈՒՑՄԱՆ ՆԱԽԱԳԾԱՆԱԽԱՀԱՇՎԱՅԻՆ ՓԱՍՏԱԹՂԹԵՐԻ ԿԱԶՄՄԱՆ ԾԱՌԱՅՈՒԹՅՈՒՆ		Աշխատանքային նախագիծ	
ՆԳԻ	Է.Հովսեփյան		Բաժին - ՋՋ	
Նախագծեց	Ս. Թադևոսյան	Նախագծվող կոյուղու կոլեկտոր $Կ_1$-ի երկայնական կտրվածք ՆԿ 0+00-ՆԿ 3+12, դիտահորերում կոյուղու խողովակների և ելքագծերի միացման հանգույցների հատակագծեր	թերթ	թերթեր
Ստուգեց	Է.Հովսեփյան		5	12

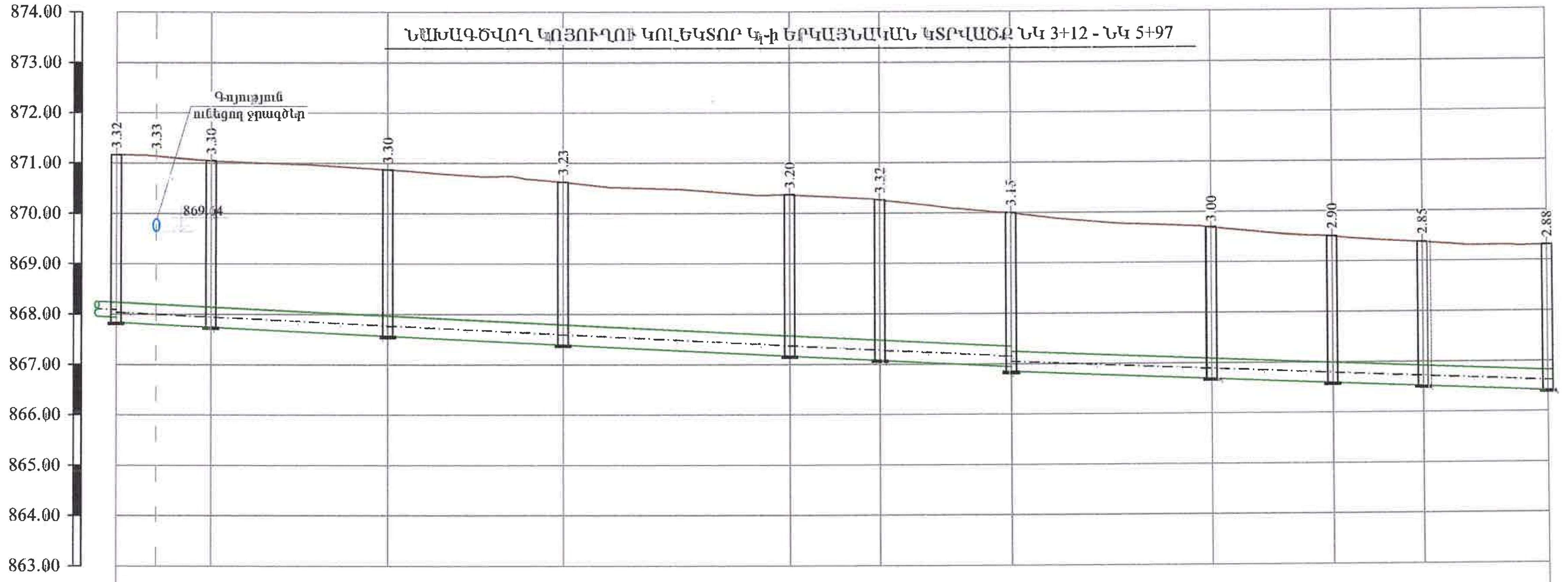

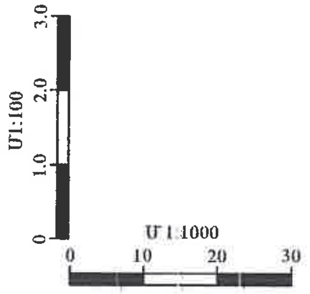

ԳՈՅՈՒԹՅՈՒՆ ՈՒՆԵՑՈՂ ՄԱԿԵՐԵՎՈՒՅԹԻ ՆԻՇԸ	871.17	871.14	871.05	870.87	870.62	870.37	870.26	870.00	869.69	869.50	869.38	869.30
ԾԱԾԿՈՒՅԹԻ ՆԱԽԱԳԾԱՅԻՆ ՆԻՇԸ	871.17	871.14	871.05	870.87	870.62	870.37	870.26	870.00	869.69	869.50	869.38	869.30
ԽՈՂՈՎԱԿԻ ՀԱՏԱԿԻ/ԱՌՎԱԿԻ ՆԻՇԵՐԸ	867.94 867.84	867.80	867.74	867.57	867.39	867.17	867.08	866.95 866.85	866.69	866.59	866.52	866.42
ԽՈՂՈՎԱԿԻ ՆՅՈՒԹԸ ԵՎ ՏՐԱՄԱԳԻԾԸ	ՊՈԼԻԷԹԻԼԵՆԵ ԼԱՅՆՈՒԿԱՎՈՐ ԱԿՈՍԱՎՈՐ ԽՈՂՈՎԱԿՆԵՐ, DN400(GF) SN8 L=285.0 մ											
ԹԵՔՈՒԹՅՈՒՆ / ԵՐԿԱՐՈՒԹՅՈՒՆ(մ)	0.005 / 178.0							0.004 / 107.0				
ՀՈՐԵՐԻ ՀԱՄԱՐՆԵՐԸ	ԱԴՀ-3 α=04°		ԱԴՀ - 4 α=09°	ԳԴՀ - 12	ԳԴՀ - 13	ԳԴՀ - 14	ԳԴՀ - 15	ԳԴՀ - 16	ԳԴՀ - 17	ԱԴՀ - 5 α=04°	ԳԴՀ - 18	ԱԴՀ - 6 α=39°
ՆՇԱԿԵՏԵՐԸ	ՆԿ 3+12		ՆԿ 3+31	ՆԿ 3+66	ՆԿ 4+01	ՆԿ 4+46	ՆԿ 4+64	ՆԿ 4+90	ՆԿ 5+30	ՆԿ 5+54	ՆԿ 5+72	ՆԿ 5+97

ԿՈՅՈՒՂԱՅԻ ԴԻՏԱՀՈՐ Ե/Բ
D=1.5մ, ԱԴՀ-1

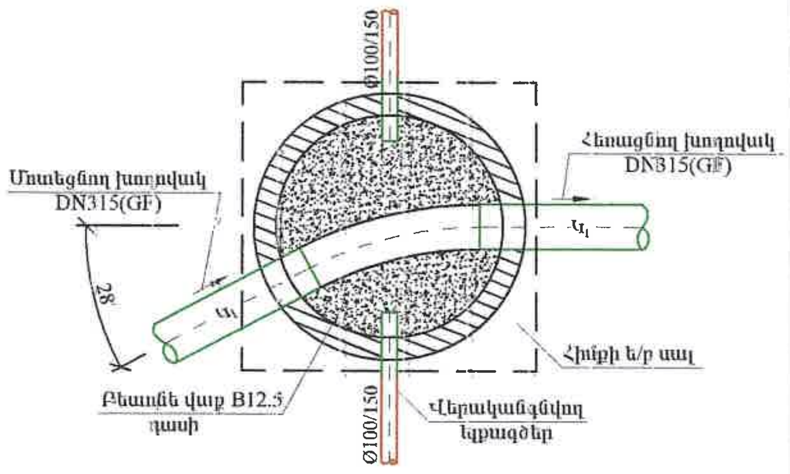

ԿՈՅՈՒՂՈՒ ԴԻՏԱՀՈՐ Ե/Բ
D=1.5մ, ԱԴՀ-2

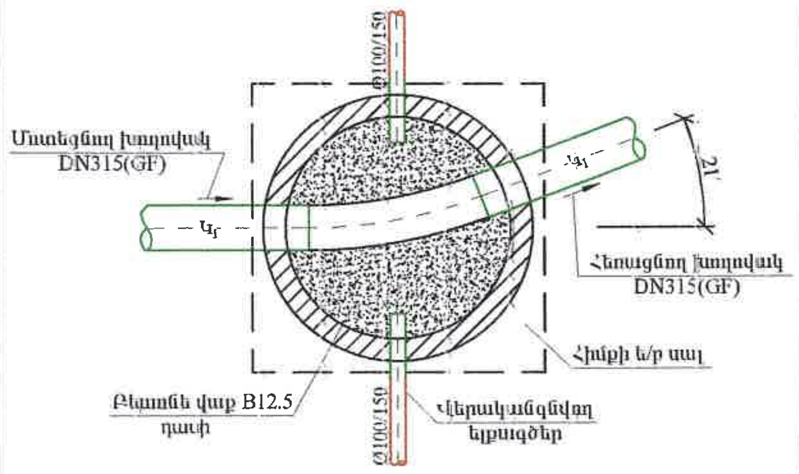

ՀԱՊԱՎՈՒՄՆԵՐ

ԱԴՀ ԱՆԿՅՈՒՆԱՅԻՆ ԴԻՏԱՀՈՐ

ԳԴՀ ԳԾԱՅԻՆ ԴԻՏԱՀՈՐ

«ԱՐԽԻՏԵԿՏ» ՍՊԸ ՓՈՐՁԱՔՆՆՈՒԹՅՈՒՆ 20

HΞA ENGINEERING & DESIGN ԵՐԵՎԱՆ 2025թ.		Պատվիրատու՝ Վաղարշապատի համայնքապետարան	Պայմանագիր՝ N ՀՀԱՄՎՀ ԳՀԾՁԲ 25/3-1	
		ՎԱՂԱՐՇԱՊԱՏ ՀԱՄԱՅՆՔԻ ԷՋՄԻԱԾԻՆ ՔԱՂԱՔԻ Ե. ՉԱՐԵՆՑ (ՄԲ. Մ. ԽՈՐԵՆԱՑԻ ՓՈՂՈՑԻՑ ՄԻՆՉԵՎ Վ. ՏԵՐՅԱՆ ՓՈՂՈՑ)ԵՎ Հ. ԴԱՆԴՅԱՆ (ՄԲ. Մ. ԽՈՐԵՆԱՑԻ ՓՈՂՈՑԻՑ ՄԻՆՉԵՎ Հ. ԹՈՒՄԱՆՅԱՆ ՓՈՂՈՑ) ՓՈՂՈՑՆԵՐԻ ԿՈՅՈՒՂՈՒ ՀԱՄԱԿԱՐԳԻ ԿԱՌՈՒՑՄԱՆ ՆԱԽԱԳԾԱՆԱԽԱՀԱՇՎԱՅԻՆ ՓԱՍՏԱԹՂԹԵՐԻ ԿԱԶՄՄԱՆ ԾԱՌԱՅՈՒԹՅՈՒՆ	Աշխատանքային նախագիծ	
ՆԳԻ	Է.Հովսեփյան		Բաժին - ՋՋ	
Նախագծեց	Ս. Թադևյան	Նախագծվող կոյուղու կոլեկտոր Կ₁ -ի երկայնական կտրվածք ՆԿ 3+12-ՆԿ 5+97, դիտահորերում կոյուղու խողովակների և կապագծերի միացման հանգույցների հատվածներ	թերթ	թերթեր
Ստուգեց	Է.Հովսեփյան		6	12

ՆԱԽԱԳԾՎՈՂ ԿՈՅՈՒՂԻ ԿՈԼԵԿՏՈՐ Կ$_1$-ի ԵՐԿԱՅՆԱԿԱՆ ԿՏՐՎԱԾՔ ՆԿ 5+97 - ՆԿ 9+07

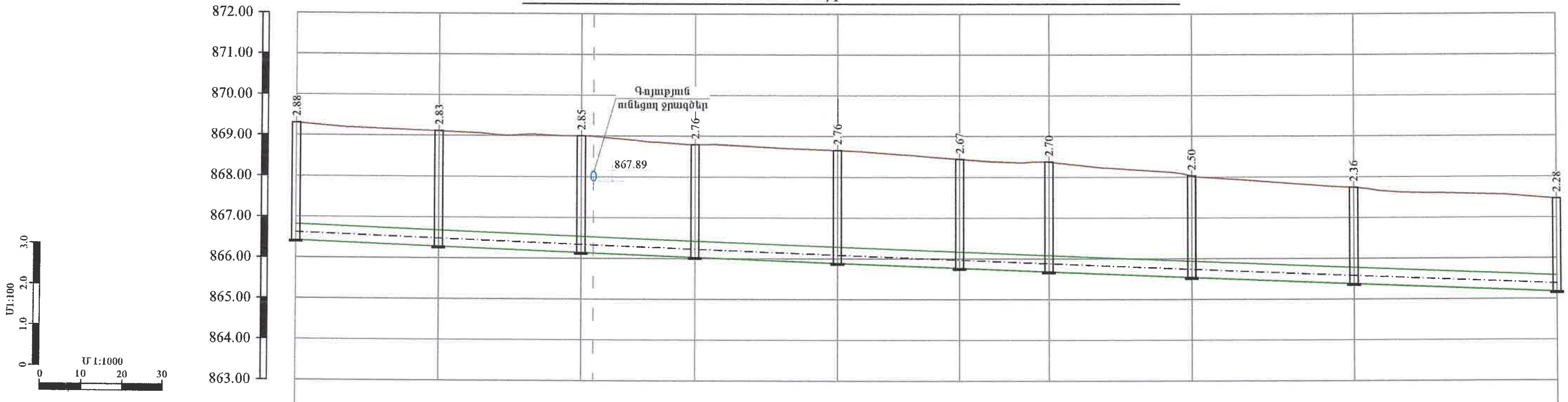

ԳՈՅՈՒԹՅՈՒՆ ՈՒՆԵՑՈՂ ԾԱԾԿՈՒՅԹԻ ՆԻՇԸ	869.30	869.11	869.00 / 869.00	868.79	868.65	868.44	868.37	868.03	867.74	867.46
ԾԱԾԿՈՒՅԹԻ ՆԱԽԱԳԾԱՅԻՆ ՆԻՇԸ	869.30	869.11	869.00 / 869.00	868.79	868.65	868.44	868.37	868.03	867.74	867.46
ԽՈՂՈՎԱԿԻ ՀԱՏԱԿԻ/ԱՌՎԱԿԻ ՆԻՇԵՐԸ	866.42	866.28	866.14 / 866.13	866.03	865.89	865.77	865.68	865.54	865.38	865.18
ԽՈՂՈՎԱԿԻ ՆՅՈՒԹԸ ԵՎ ՏՐԱՄԱԳԻԾԸ	ՊՈԼԻԷԹԻԼԵՆԵ ԼԱՅՆՈՒԿԱՎՈՐ ԱԿՈՍԱՎՈՐ ԽՈՂՈՎԱԿՆԵՐ, DN400(GF) SN8 L=310.0 մ									
ԹԵՔՈՒԹՅՈՒՆ / ԵՐԿԱՐՈՒԹՅՈՒՆ(մ)	0.004 / 310.0									
ՀՈՐԵՐԻ ՀԱՄԱՐՆԵՐԸ	ԱԴՀ - 6 α=39°	ԳԴՀ - 19	ԳԴՀ-20	ԳԴՀ - 21	ԳԴՀ - 22	ԳԴՀ - 23	ԱԴՀ - 7 α=10°	ԳԴՀ - 24	ԳԴՀ - 25	ԱԴՀ - 8 α=05°
ՆՇԱԿԵՏԵՐԸ	ՆԿ 5+97	ՆԿ 6+32	ՆԿ 6+67	ՆԿ 6+95	ՆԿ 7+30	ՆԿ 7+60	ՆԿ 7+82	ՆԿ 8+17	ՆԿ 8+57	ՆԿ 9+07

ԿՈՅՈՒՂԻ ԴԻՏԱՀՈՐ Ե/Բ
D=1.5մ, ԱԴՀ-3

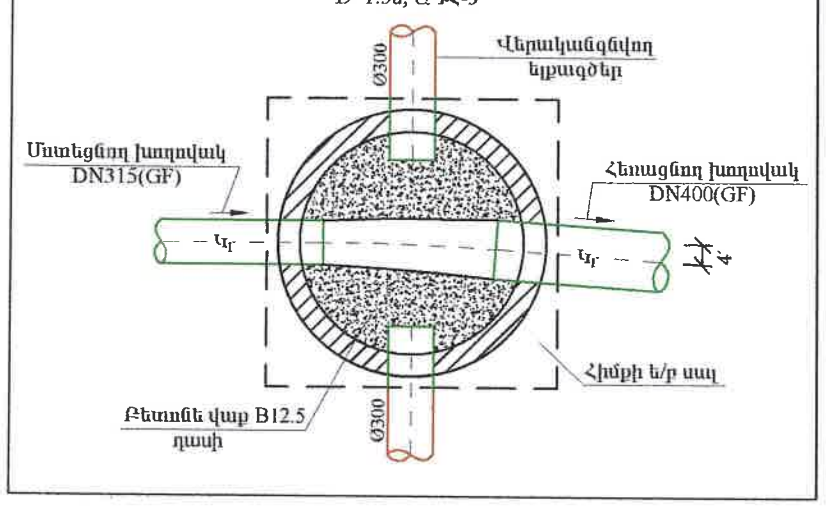

ԿՈՅՈՒՂԻ ԴԻՏԱՀՈՐ Ե/Բ
D=1.5մ, ԱԴՀ-4

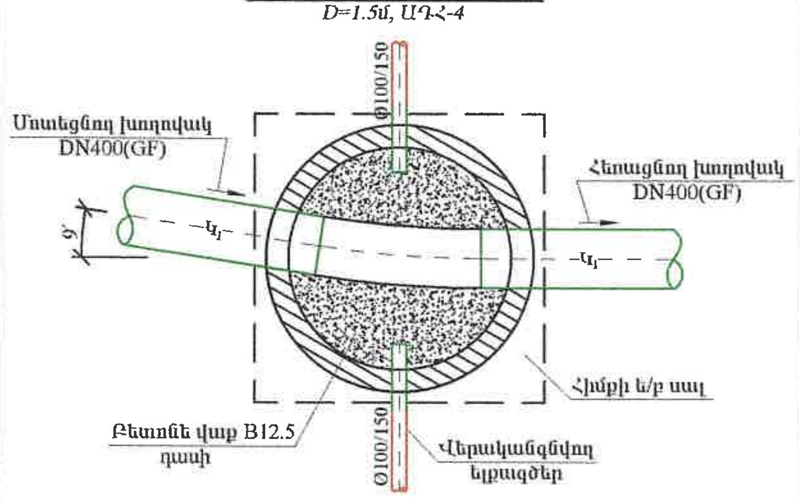

ՀԱՊԱՎՈՒՄՆԵՐ

ԱԴՀ — ԱՆԿՅՈՒՆԱՅԻՆ ԴԻՏԱՀՈՐ

ԳԴՀ — ԳԾԱՅԻՆ ԴԻՏԱՀՈՐ

«ԱՐԽԻՏԵԿՏ» ՍԴԸ ՓՈՐՁԱՔՆՆՈՒԹՅՈՒՆ 20 թ.

HΞA ENGINEERING & DESIGN ԵՐԵՎԱՆ 2025թ.		Պատվիրատու՝ Վաղարշապատի համայնքապետարան	Պայմանագիր՝ N ՀՀ ԱՄՎՀ ԳՀԾՁԲ 25/3-1	
		ՎԱՂԱՐՇԱՊԱՏ ՀԱՄԱՅՆՔԻ ԷՋՄԻԱԾԻՆ ՔԱՂԱՔԻ Ե. ՉԱՐԵՆՑ (ՄԲ. Մ. ԽՈՐԵՆԱՑԻ ՓՈՂՈՑԻՑ ՄԻՆՉԵՎ Վ. ՏԵՐՅԱՆ ՓՈՂՈՑ) ԵՎ Հ. ԴԱՆԴՅԱՆ (ՄԲ. Մ. ԽՈՐԵՆԱՑԻ ՓՈՂՈՑԻՑ ՄԻՆՉԵՎ Հ. ԹՈՒՄԱՆՅԱՆ ՓՈՂՈՑ) ՓՈՂՈՑՆԵՐԻ ԿՈՅՈՒՂԻ ՀԱՄԱԿԱՐԳԻ ԿԱՌՈՒՑՄԱՆ ՆԱԽԱԳԾԱՆԱԽԱՀԱՇՎԱՅԻՆ ՓԱՍՏԱԹՂԹԵՐԻ ԿԱԶՄՄԱՆ ԾԱՌԱՅՈՒԹՅՈՒՆ	Աշխատանքային նախագիծ	
ՆԴԻ	Է.Հողաբաշյան		Բաժին - ՋՋ	
Նախագծեց	Մ. Թադյան			
Ստուգեց	Է.Հողաբաշյան	Նախագծվող կոյուղու կոլեկտոր Կ$_1$-ի երկայնական կտրվածք ՆԿ 5+97-ՆԿ 9+07, դիտահորերում կոյուղու խողովակների և ելքագծերի միացման հանգույցների հատակագծեր	թերթ	թերթեր
			7	12

ՆԱԽԱԳԾՎՈՂ ԿՈՅՈՒՂՈՒ ԿՈԼԵԿՏՈՐ Կ₁-ի ԵՐԿԱՅՆԱԿԱՆ ԿՏՐՎԱԾՔ ՆԿ 9+07 - ՆԿ 11+20

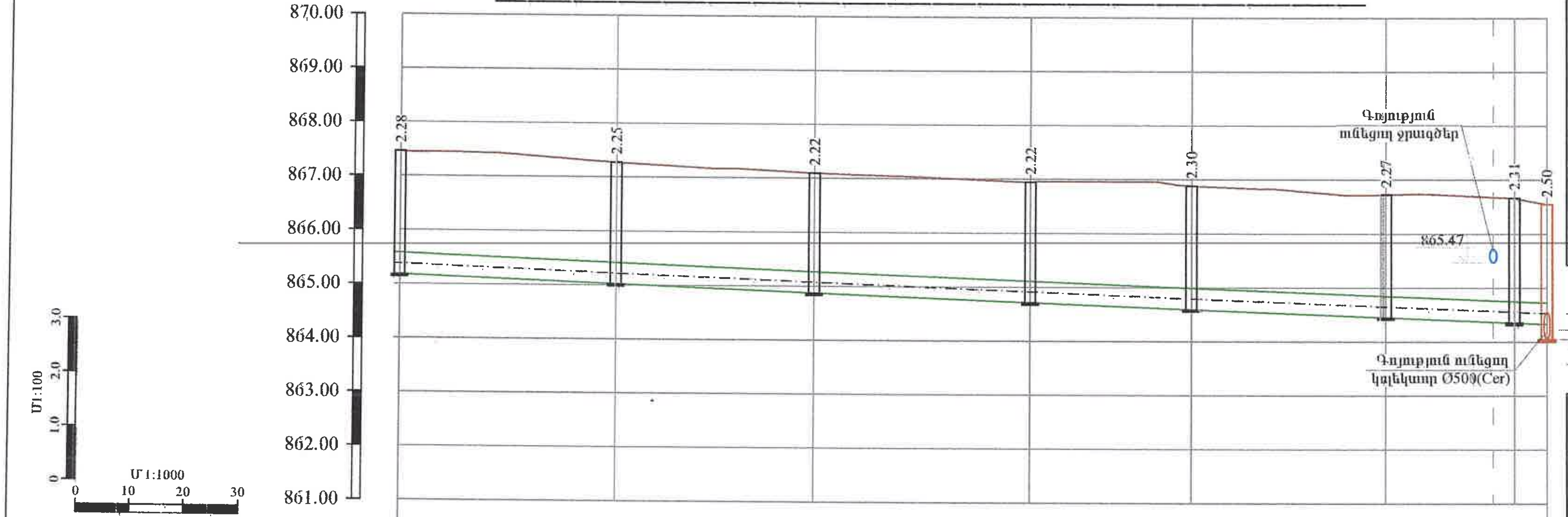

ԳՈՅՈՒԹՅՈՒՆ ՈՒՆԵՑՈՂ ԾԱԾԿՈՒՅԹԻ ՆԻՇԸ	867.46	867.27	867.10	866.94	866.88	866.72	866.67	866.66	866.55
ԾԱԾԿՈՒՅԹԻ ՆԱԽԱԳԾԱՅԻՆ ՆԻՇԸ	867.46	867.27	867.10	866.94	866.88	866.72	866.67	866.66	866.55
ԽՈՂՈՎԱԿԻ ՀԱՏԱԿԻ/ԱՌՎԱԿԻ ՆԻՇԵՐԸ	865.18	865.02	864.87	864.71	864.59	864.45	864.37	864.35	864.33 864.05
ԽՈՂՈՎԱԿԻ ՆՅՈՒԹԸ ԵՎ ՏՐԱՄԱԳԻԾԸ	ՊՈԼԻԷԹԻԼԵՆԵ ԼԱՅՆՈՒԿԱՎՈՐ ԱԿՈՍԱՎՈՐ ԽՈՂՈՎԱԿՆԵՐ, DN400(GF) SN8 L=213.0 մ								
ԹԵՔՈՒԹՅՈՒՆ / ԵՐԿԱՐՈՒԹՅՈՒՆ(մ)	0.004 / 213.0								
ՀՈՐԵՐԻ ՀԱՄԱՐՆԵՐԸ	ԱԴՀ - 8 α=05′	ԳԴՀ - 26	ԱԴՀ - 9 α=07′	ԱԴՀ - 10 α=10′	ԳԴՀ - 27	ԳԴՀ - 28	ԱԴՀ-11 α=25′		
ՆՇԱԿԵՏԵՐԸ	ՆԿ 9+07	ՆԿ 9+47	ՆԿ 9+84	ՆԿ10+24	ՆԿ10+54	ՆԿ10+90	ՆԿ11+14		ՆԿ11+20

ԿՈՅՈՒՂՈՒ ԴԻՏԱՀՈՐ Ե/Բ
D=1.0մ, ԱԴՀ-5

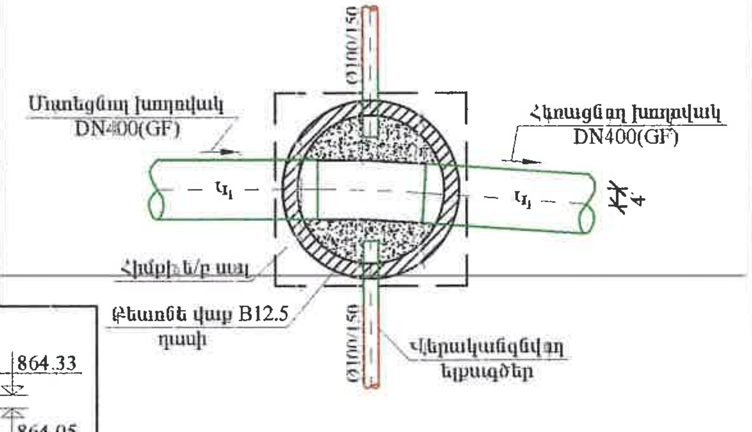

ԿՈՅՈՒՂՈՒ ԴԻՏԱՀՈՐ Ե/Բ
D=1.0մ, ԱԴՀ-6

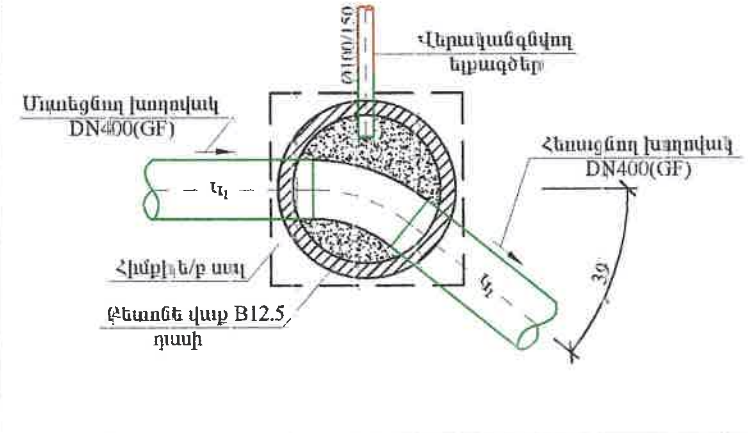

ԿՈՅՈՒՂՈՒ ԴԻՏԱՀՈՐ Ե/Բ
D=1.0մ, ԱԴՀ-7,10

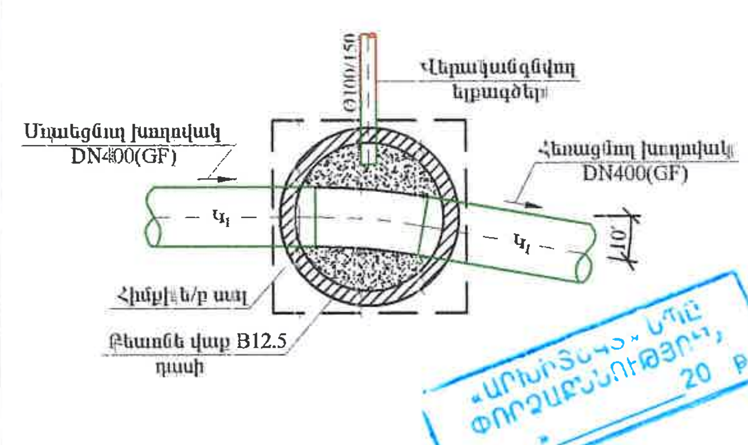

ԿՈՅՈՒՂՈՒ ԴԻՏԱՀՈՐ Ե/Բ
D=1.5մ, ԳԴՀ-12-16,26

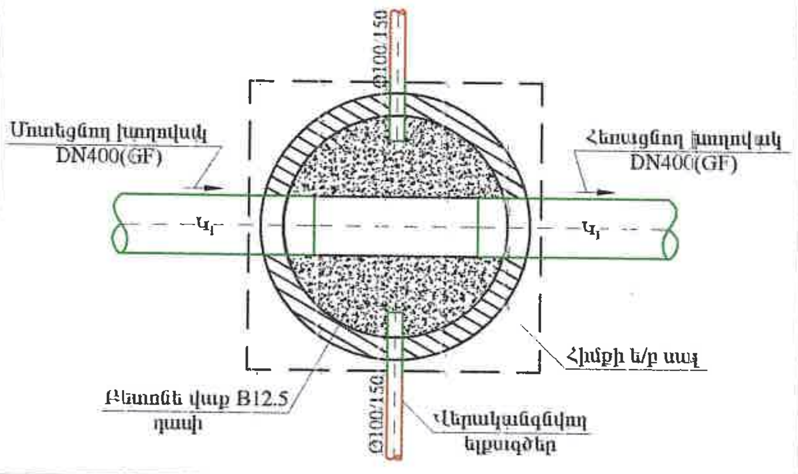

ԿՈՅՈՒՂՈՒ ԴԻՏԱՀՈՐ Ե/Բ
D=1.0մ, ԳԴՀ-17-25, 27,28

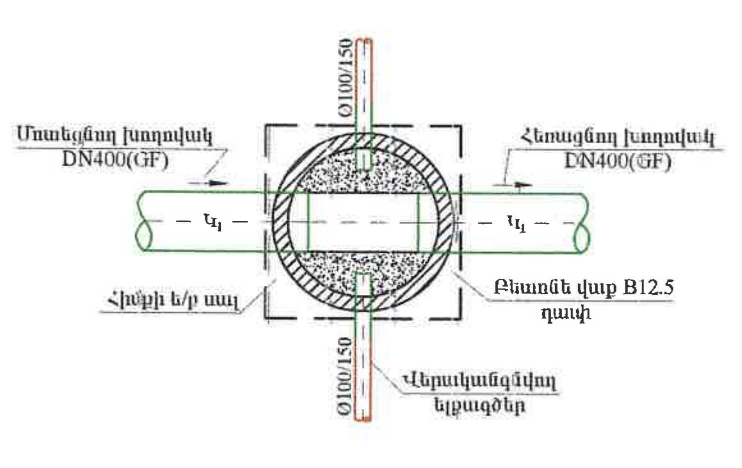

ՀԱՊԱՎՈՒՄՆԵՐ

ԱԴՀ	ԱՆԿՅՈՒՆԱՅԻՆ ԴԻՏԱՀՈՐ
ԳԴՀ	ԳԾԱՅԻՆ ԴԻՏԱՀՈՐ

«ԱՐՈՒՅՆ... ՍՊԸ ... ՓՈՐՁԱՔՆՆՈՒԹՅՈՒՆ» 20 թ.

HEA ENGINEERING & DESIGN ԵՐԵՎԱՆ 2025թ.	Պատվիրատու՝ Վայոց ձորի մարզպետարան (Վարչապետի աշխատակազմ)		Պայմանագիր՝ N ՀՀ ԱՄՎՀ ԳՀԾՁԲ 25/3-1	
	ՎԱՂԱՐՇԱՊԱՏ ՀԱՄԱՅՆՔԻ ԷՋՄԻԱԾԻՆ ՔԱՂԱՔԻ Ե. ՉԱՐԵՆՑ (ՄԲ. Մ. ԽՈՐԵՆԱՑԻ ՓՈՂՈՑԻՑ ՄԻՆՉԵՎ Վ. ՏԵՐՅԱՆ ՓՈՂՈՑ) ԵՎ Հ. ԴԱՆԴՅԱՆ (ՄԲ. Մ. ԽՈՐԵՆԱՑԻ ՓՈՂՈՑԻՑ ՄԻՆՉԵՎ Հ. ԹՈՒՄԱՆՅԱՆ ՓՈՂՈՑ) ՓՈՂՈՑՆԵՐԻ ԿՈՅՈՒՂՈՒ ՀԱՄԱԿԱՐԳԻ ԿԱՌՈՒՑՄԱՆ ՆԱԽԱԳԾԱՆԱԽԱՀԱՇՎԱՅԻՆ ՓԱՍՏԱԹՂԹԵՐԻ ԿԱԶՄՄԱՆ ԾԱՌԱՅՈՒԹՅՈՒՆ		Աշխատանքային նախագիծ	
			Բաժին - ՋՋ	
ՆԳԻ	Է.Հովսեփյան	Նախագծվող կոյուղու կոլեկտոր Կ₁ -ի երկայնական կտրվածք ՆԿ 9+07-ՆԿ 11+20, դիտահորերում կոյուղու խողովակների և ջրագծերի միացման հանգույցների հատակագծեր	թերթ	թերթեր
Նախագծեց	Ս. Թադևյան		8	12
Ստուգեց	Է.Հովսեփյան			

ԿՈԼԵԿՏՈՐ $Կ_1$-Ի ԴԻՏԱՀՈՐԵՐԻ ՀԱՎԱՔՈՎԻ Ե/Բ ԿՈՆՍՏՐՈՒԿՑԻԱՆԵՐԻ ՄԱՍՆԱԳԻՐ

ԴԻՏԱՀՈՐԵՐԻ ՀԱՄԱՐՆԵՐԸ	ԴԻՏԱՀՈՐԵՐԻ ՏԻՊԸ	ԴԻՏԱՀՈՐԵՐԻ ՏՐԱՄԱԳԻԾԸ (մմ)	ԱՇԽԱՏԱՆՔԱՅԻՆ ԲԱՐՁՐՈՒԹՅՈՒՆԸ (մմ)	ՀԱՎԱՔՈՎԻ Ե/Բ ՀԻՄՆԱԿԱՆ ՏԱՐՐԵՐԻ ՏԻՊԵՐԸ									B 7.5 ԴԱՍԻ ԲԵՏՈՆԻ ՆԱԽԱՊԱՏՐԱՍՏԱԿԱՆ ՇԵՐՏ, h=10սմ ($մ^3$)	ԲԵՏՈՆԵ ՎԱՔ B 12.5 ԴԱՍԻ ԱՌՎԱԿԻ ԵՐԿԱԹՅԱՆԱՑ ՈՒՍՈՎ	
				ՀԻՄՔԻ ՍԱԼ ՀՍ-10 (հատ/$մ^3$)	ՀԻՄՔԻ ՍԱԼ ՀՍ-15 (հատ/$մ^3$)	ԾԱԾԿԻ ՍԱԼ ԾՍ-10 (հատ/$մ^3$)	ԾԱԾԿԻ ՍԱԼ ԾՍ-15 (հատ/$մ^3$)	ՊԱՏԻ ՕՂԱԿ ՊՕ-10-9 (հատ/$մ^3$)	ՊԱՏԻ ՕՂԱԿ ՊՕ-15-9 (հատ/$մ^3$)	ՊԱՏԻ ՕՂԱԿ ՊՕ-10-6 (հատ/$մ^3$)	ՊԱՏԻ ՕՂԱԿ ՊՕ-15-6 (հատ/$մ^3$)	ԹՈՒՋԵ ԾԱՆՐ ՄՏՈՑ ԿԱՓԱՐԻՉՈՎ ԳՈՍՏ 3634-99 (հատ)		h=(մմ)	($մ^3$)
ԿՈԼԵԿՏՈՐ $Կ_1$															
ԳԴՀ-1	գծային	1500	2700	-	1/0.52	-	1/0.50	-	3/2.10	-	-	1	0.50	580	2.09
ԱԴՀ-1	անկյունային	1500	2700	-	1/0.52	-	1/0.50	-	3/2.10	-	-	1	0.50	380	1.37
ԳԴՀ-2	գծային	1500	2700	-	1/0.52	-	1/0.50	-	3/2.10	-	-	1	0.50	350	1.26
ԳԴՀ-3	գծային	1500	2700	-	1/0.52	-	1/0.50	-	3/2.10	-	-	1	0.50	380	1.37
ԳԴՀ-4	գծային	1500	2700	-	1/0.52	-	1/0.50	-	3/2.10	-	-	1	0.50	350	1.26
ԳԴՀ-5	գծային	1500	2400	-	1/0.52	-	1/0.50	-	2/1.40	-	1/0.47	1	0.50	580	2.09
ԳԴՀ-6	գծային	1500	2400	-	1/0.52	-	1/0.50	-	2/1.40	-	1/0.47	1	0.50	580	2.09
ԳԴՀ-7	գծային	1500	2400	-	1/0.52	-	1/0.50	-	2/1.40	-	1/0.47	1	0.50	600	2.17
ԳԴՀ-8	գծային	1500	2400	-	1/0.52	-	1/0.50	-	2/1.40	-	1/0.47	1	0.50	600	2.17
ԳԴՀ-9	գծային	1500	2400	-	1/0.52	-	1/0.50	-	2/1.40	-	1/0.47	1	0.50	600	2.17
ԱԴՀ-2	անկյունային	1500	2400	-	1/0.52	-	1/0.50	-	2/1.40	-	1/0.47	1	0.50	600	2.17
ԳԴՀ-10	գծային	1500	2400	-	1/0.52	-	1/0.50	-	2/1.40	-	1/0.47	1	0.50	600	2.17
ԳԴՀ-11	գծային	1500	2400	-	1/0.52	-	1/0.50	-	2/1.40	-	1/0.47	1	0.50	600	2.17
ԱԴՀ-3	անկյունային	1500	2400	-	1/0.52	-	1/0.50	-	2/1.40	-	1/0.47	1	0.50	700	2.53
ԱԴՀ-4	անկյունային	1500	2400	-	1/0.52	-	1/0.50	-	2/1.40	-	1/0.47	1	0.50	680	2.45
ԳԴՀ-12	գծային	1500	2400	-	1/0.52	-	1/0.50	-	2/1.40	-	1/0.47	1	0.50	680	2.45
ԳԴՀ-13	գծային	1500	2400	-	1/0.52	-	1/0.50	-	2/1.40	-	1/0.47	1	0.50	610	2.2
ԳԴՀ-14	գծային	1500	2400	-	1/0.52	-	1/0.50	-	2/1.40	-	1/0.47	1	0.50	580	2.09
ԳԴՀ-15	գծային	1500	2400	-	1/0.52	-	1/0.50	-	2/1.40	-	1/0.47	1	0.50	700	2.53
ԳԴՀ-16	գծային	1500	2400	-	1/0.52	-	1/0.50	-	2/1.40	-	1/0.47	1	0.50	530	1.91
ԳԴՀ-17	գծային	1000	2400	1/0.20	-	1/0.25	-	2/0.62	-	1/0.21	-	1	0.35	380	0.74
ԱԴՀ-5	անկյունային	1000	2100	1/0.20		1/0.25	-	1/0.31	-	2/0.42		1	0.35	580	1.13
ԳԴՀ-18	գծային	1000	2100	1/0.20		1/0.25	-	1/0.31	-	2/0.42		1	0.35	530	1.03
ԱԴՀ-6	անկյունային	1000	2100	1/0.20		1/0.25	-	1/0.31	-	2/0.42		1	0.35	560	1.09
ԳԴՀ-19	գծային	1000	2100	1/0.20		1/0.25	-	1/0.31	-	2/0.42		1	0.35	510	0.99
ԳԴՀ-20	գծային	1000	2100	1/0.20		1/0.25	-	1/0.31	-	2/0.42		1	0.35	530	1.03
ԳԴՀ-21	գծային	1000	1800	1/0.20	-	1/0.25	-	2/0.62	-	-	-	1	0.35	740	1.44
ԳԴՀ-22	գծային	1000	1800	1/0.20	-	1/0.25	-	2/0.62	-	-	-	1	0.35	740	1.44
ԳԴՀ-23	գծային	1000	1800	1/0.20	-	1/0.25	-	2/0.62	-	-	-	1	0.35	650	1.27
ԱԴՀ-7	անկյունային	1000	1800	1/0.20	-	1/0.25	-	2/0.62	-	-	-	1	0.35	680	1.33
ԳԴՀ-24	գծային	1000	1800	1/0.20	-	1/0.25	-	2/0.62	-	-	-	1	0.35	480	0.94
ԳԴՀ-25	գծային	1000	1500	1/0.20	-	1/0.25	-	1/0.31	-	1/0.21	-	1	0.35	640	1.25
ԱԴՀ-8	անկյունային	1500	1500	-	1/0.52	-	1/0.50	-	1/0.70	-	1/0.47	1	0.50	560	2.02
ԳԴՀ-26	գծային	1500	1500	-	1/0.52	-	1/0.50	-	1/0.70	-	1/0.47	1	0.50	530	1.91
ԱԴՀ-9	անկյունային	1500	1500	-	1/0.52	-	1/0.50	-	1/0.70	-	1/0.47	1	0.50	500	1.81
ԱԴՀ-10	անկյունային	1000	1500	1/0.20	-	1/0.25	-	1/0.31	-	1/0.21	-	1	0.35	500	0.98
ԳԴՀ-27	գծային	1000	1500	1/0.20	-	1/0.25	-	1/0.31	-	1/0.21	-	1	0.35	580	1.13
ԳԴՀ-28	գծային	1000	1500	1/0.20	-	1/0.25	-	1/0.31	-	1/0.21	-	1	0.35	550	1.07
ԱԴՀ-11	անկյունային	1000	1500	1/0.20	-	1/0.25	-	1/0.31	-	1/0.21	-	1	0.35	590	1.15
ԸՆԴԱՄԵՆԸ				16/ 3.20	23/ 11.96	16/ 4.00	23/ 11.5	22/ 6.82	48/ 33.6	16/ 3.36	18/ 8.46	39	17.10	22110	64.48

ԿՈԼԵԿՏՈՐ $Կ_1$-Ի ԴԻՏԱՀՈՐԵՐԻ ՄԵՏԱՂԱԿԱՆ ԵԼԱՐԱՆՆԵՐԻ ՏԱՐՐԵՐԻ ՄԱՍՆԱԳԻՐ

Դիտահորերի համարները	Անվանում	Քանակ	Միավոր քաշ կգ	Քաշը, կգ
ԿՈԼԵԿՏՈՐ $Կ_1$				
ԳԴՀ-1-20 ԱԴՀ-1-6	∟50 x 5 L=1500	26	6.0	156.00
	• Ø18A240 L=450	52	0.9	46.80
	∟50 x 5 L=150	52	0.6	31.20
	ԸՆԴՀԱՆՈՒՐԸ L=1500 մմ			234.0 000
ԳԴՀ-21-28 ԱԴՀ-7-11	∟50 x 5 L=2000	52	8.0	416.0 0
	• Ø18A240 L=450	260	0.9	234.0 0
	∟50 x 5 L=150	260	0.6	156.00
	ԸՆԴՀԱՆՈՒՐԸ L=2000 մմ			806.0 0
ԸՆԴԱՄԵՆԸ L=1500 + L=2000				1040.0 0

ԿՈԼԵԿՏՈՐ $Կ_1$ ՄԱՍՆԱԳԻՐ

Հ/Հ	Ա Ն Վ Ա Ն ՈՒ Մ	Չափ. միավոր	Ընդն. քանակ
1	2	3	4
1	Պոլիէթիլենե (GF) լայնուկավոր ակոսավոր խողովակներ, DN400, SN8	գծմ	808.0
2	Պոլիէթիլենե (GF) լայնուկավոր ակոսավոր խողովակներ, DN315, SN8	գծմ	312.0
3	Ռետինե խցողակ DN400(GF)	հատ	135
4	Ռետինե խցողակ DN315(GF)	հատ	78
5	Կոյուղու ե/բ դիտահոր D=1.5մ,	հատ	23
6	Կոյուղու ե/բ դիտահոր D=1.0մ,	հատ	16

ԿՈԼԵԿՏՈՐ $Կ_1$-Ի ԴԻՏԱՀՈՐԵՐԻ ՆԵՐԴԻՐ ԴԵՏԱԼՆԵՐԻ ՏԱՐՐԵՐԻ ՄԱՍՆԱԳԻՐ

Դիտահորերի համարները	Անվանում	Քանակ	Միավոր քաշ կգ	Ընդհանուր քաշը, կգ	Անվանում	Քանակ	Միավոր քաշ կգ	Ընդհանուր քաշը, կգ
ԳԴՀ-1-28 ԱԴՀ-1-11	ՆԵՐԴԻՐ ԴԵՏԱԼ ՆԴ-1 (252 հատ)				ՆԵՐԴԻՐ ԴԵՏԱԼ ՆԴ-2 (156 հատ)			
	-80x6 L=160	504	0.80	403.20	-80x6 L=160	156	0.80	124.8
	-80x6 L=100	252	0.50	126.00	-80x6 L=100	156	0.50	78.0
					-80x6 L=80	156	0.40	62.4
ԸՆԴՀԱՆՈՒՐԸ				529.20				265.20
ԸՆԴԱՄԵՆԸ ՆԴ1 + ՆԴ2				794.40				

ՀԱՊԱՎՈՒՄՆԵՐ

ԱԴՀ — ԱՆԿՅՈՒՆԱՅԻՆ ԴԻՏԱՀՈՐ

ԳԴՀ — ԳԾԱՅԻՆ ԴԻՏԱՀՈՐ

«ԱՐԻՍՏԵՅԱ» ՍՊԸ ՓՈՐՁԱՔՆՆՈՒԹՅՈՒՆ 20

HΞA ENGINEERING & DESIGN ԵՐԵՎԱՆ 2025թ.			Պատվիրատու՝ Վաղարշապատի համայնքապետարան		Պայմանագիր՝ N ՀՀ ԱՄՎՀ ԳՀԾՁԲ 25/3-1
			ՎԱՂԱՐՇԱՊԱՏ ՀԱՄԱՅՆՔԻ ԷՋՄԻԱԾԻՆ ՔԱՂԱՔԻ Ե. ՉԱՐԵՆՑ (ՄԲ. Մ. ԽՈՐԵՆԱՑԻ ՓՈՂՈՑԻՑ ՄԻՆՉԵՎ Վ. ՏԵՐՅԱՆ ՓՈՂՈՑ) ԵՎ Հ. ԴԱՆՂՅԱՆ (ՄԲ. Մ. ԽՈՐԵՆԱՑԻ ՓՈՂՈՑԻՑ ՄԻՆՉԵՎ Հ. ԹՈՒՄԱՆՅԱՆ ՓՈՂՈՑ) ՓՈՂՈՑՆԵՐԻ ԿՈՅՈՒՂՈՒ ՀԱՄԱԿԱՐԳԻ ԿԱՌՈՒՑՄԱՆ ՆԱԽԱԳԾԱՆԱԽԱՀԱՇՎԱՅԻՆ ՓԱՍՏԱԹՂԹԵՐԻ ԿԱԶՄՄԱՆ ԾԱՌԱՅՈՒԹՅՈՒՆ		Աշխատանքային նախագիծ
ՆԳԻ	Է.Հաղաբաշյան	[signature]			Բաժին - ՋՋ
Նախագծեց	Մ. Թադյան	[signature]			
Ստուգեց	Է.Հաղաբաշյան	[signature]	Նախագծվող կոյուղու կոլեկտոր $Կ_1$-ի մասնագրեր	թերթ	թերթեր
				9	12

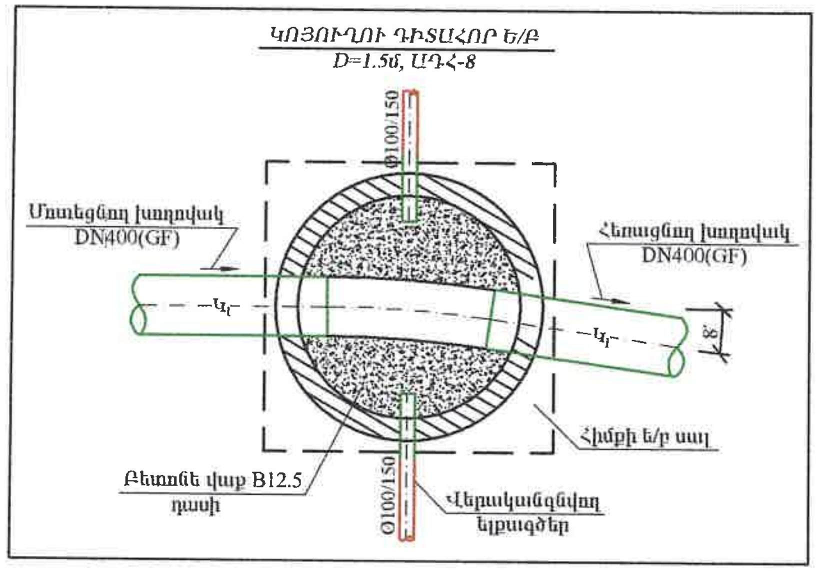

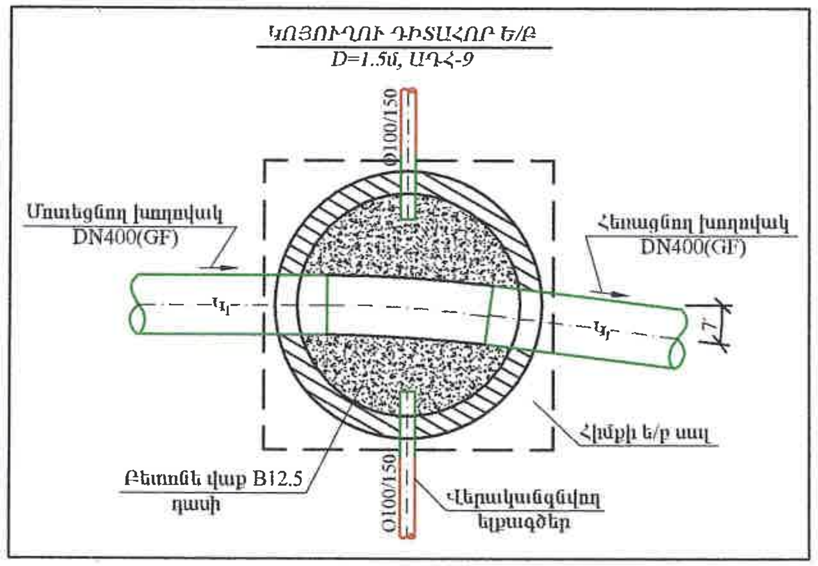

ԿՈՅՈՒՂՈՒ (Կ1) ԿՈԼԵԿՏՈՐԻ ԽՐԱՄՈՒՂՈՒ ԼԱՅՆԱԿԱՆ ԿՏՐՎԱԾՔ

ՆԿ 0 + 00 ÷ ՆԿ 3 + 12

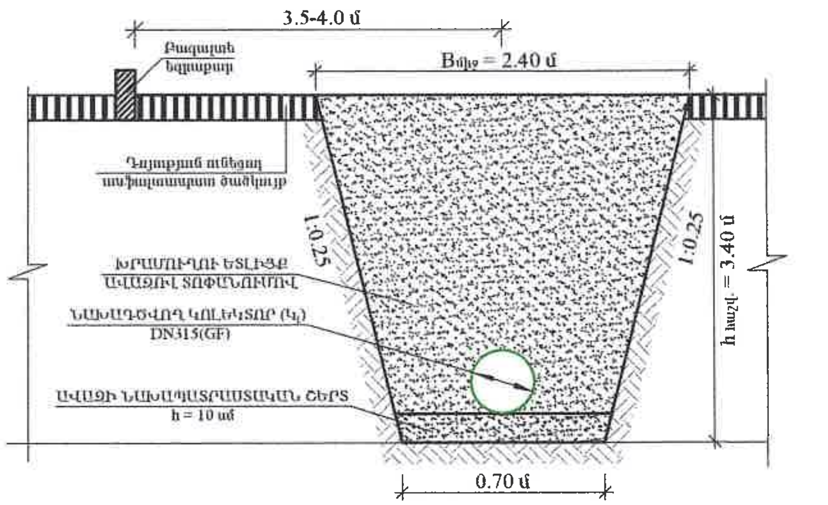

ԿՈՅՈՒՂՈՒ (Կ1) ԿՈԼԵԿՏՈՐԻ ԽՐԱՄՈՒՂՈՒ ԼԱՅՆԱԿԱՆ ԿՏՐՎԱԾՔ

ՆԿ 3 + 12 ÷ ՆԿ 5 + 30

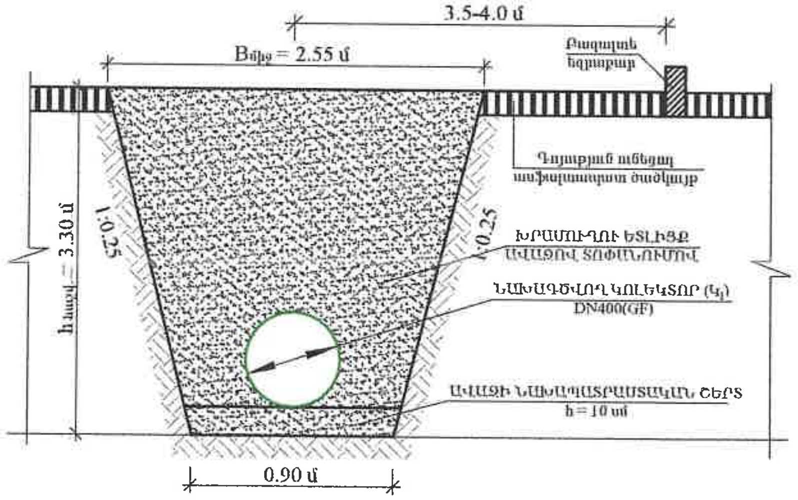

ԿՈՅՈՒՂՈՒ (Կ1) ԿՈԼԵԿՏՈՐԻ ԽՐԱՄՈՒՂՈՒ ԼԱՅՆԱԿԱՆ ԿՏՐՎԱԾՔ

ՆԿ 5 + 30 ÷ ՆԿ 7 + 80

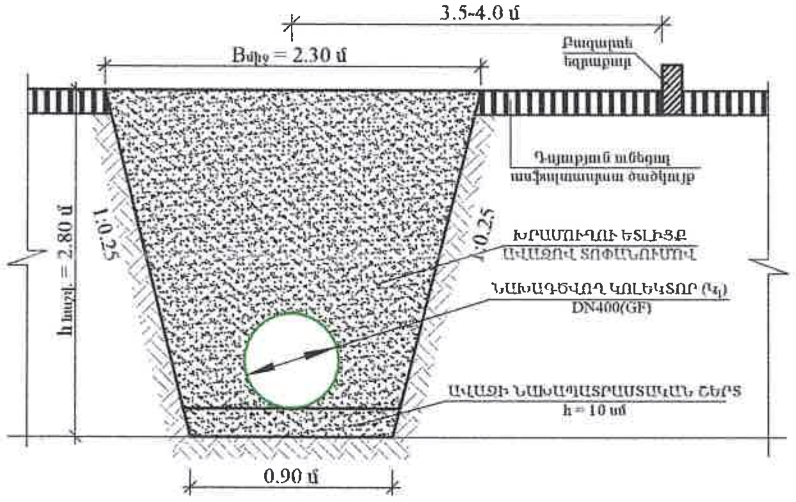

ԿՈՅՈՒՂՈՒ (Կ1) ԿՈԼԵԿՏՈՐԻ ԽՐԱՄՈՒՂՈՒ ԼԱՅՆԱԿԱՆ ԿՏՐՎԱԾՔ

ՆԿ 7 + 80 ÷ ՆԿ 11 + 20

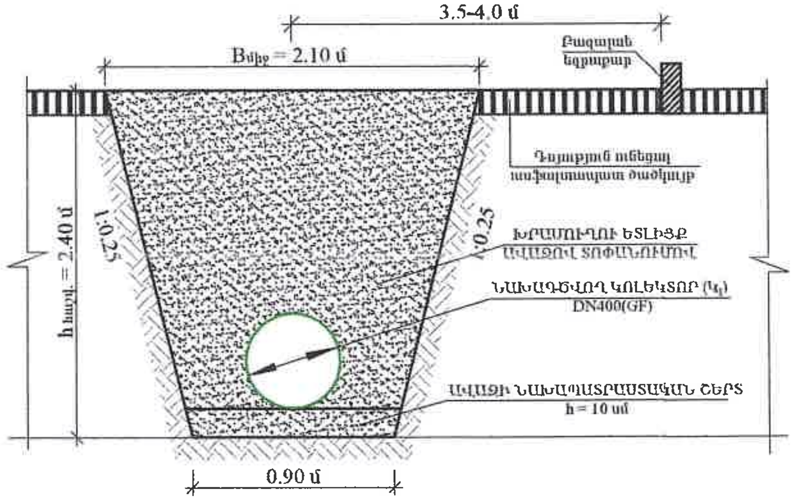

ՀԱՊԱՎՈՒՄՆԵՐ

ԱԴՀ	ԱՆԿՅՈՒՆԱՅԻՆ ԴԻՏԱՀՈՐ
ԳԴՀ	ԳԾԱՅԻՆ ԴԻՏԱՀՈՐ

ՊԱՅՄԱՆԱԿԱՆ ՆՇԱՆՆԵՐ

	ԳՈՅՈՒԹՅՈՒՆ ՈՒՆԵՑՈՂ ՀՈՂԻ ԳԻԾ
Ø	ԳՈՅՈՒԹՅՈՒՆ ՈՒՆԵՑՈՂ ԿՈՅՈՒՂՈՒ ԿՈԼԵԿՏՈՐՆԵՐ
DN	ՆԱԽԱԳԾՎՈՂ ԿՈՅՈՒՂՈՒ ԿՈԼԵԿՏՈՐՆԵՐ
○	ՆԱԽԱԳԾՎՈՂ ԿՈՅՈՒՂՈՒ Ե/Բ ԴԻՏԱՀՈՐՆԵՐ

«ԱՐԽԻՏԵԿՏ» ՍՊԸ ՓՈՐՁԱՔՆՆՈՒԹՅՈՒՆ, 20

HEA ENGINEERING & DESIGN ԵՐԵՎԱՆ 2025թ.		Պատվիրատու՝ Վաղարշապատի համայնքապետարան	Պայմանագիր՝ N ՀՀ ԱՄՎՀ ԳՀԾՁԲ 25/3-1	
		ՎԱՂԱՐՇԱՊԱՏ ՀԱՄԱՅՆՔԻ ԷՋՄԻԱԾԻՆ ՔԱՂԱՔԻ Ե. ՉԱՐԵՆՑ (ՍԲ. Մ. ԽՈՐԵՆԱՑԻ ՓՈՂՈՑԻՑ ՄԻՆՉԵՎ Վ. ՏԵՐՅԱՆ ՓՈՂՈՑ) ԵՎ Հ. ԴԱՆԴՅԱՆ (ՍԲ. Մ. ԽՈՐԵՆԱՑԻ ՓՈՂՈՑԻՑ ՄԻՆՉԵՎ Հ. ԹՈՒՄԱՆՅԱՆ ՓՈՂՈՑ) ՓՈՂՈՑՆԵՐԻ ԿՈՅՈՒՂՈՒ ՀԱՄԱԿԱՐԳԻ ԿԱՌՈՒՑՄԱՆ ՆԱԽԱԳԾԱՆԱԽԱՀԱՇՎԱՅԻՆ ՓԱՍՏԱԹՂԹԵՐԻ ԿԱԶՄՄԱՆ ԾԱՌԱՅՈՒԹՅՈՒՆ	Աշխատանքային նախագիծ	
ՆԳԻ	Է.Հովսեփյան		Բաժին - ՋՋ	
Նախագծեց	Մ. Թադևոսյան	Նախագծվող կոյուղու կոլեկտոր Կ1-ի խրամուղու լայնական կտրվածքներ ՆԿ 0+00-ՆԿ 11+20. դիտահորերում կոյուղու խողովակների և ելքագծերի միացման հանգույցների խտտականծեր	թերթ	թերթեր
Ստուգեց	Է.Հովսեփյան		10	12

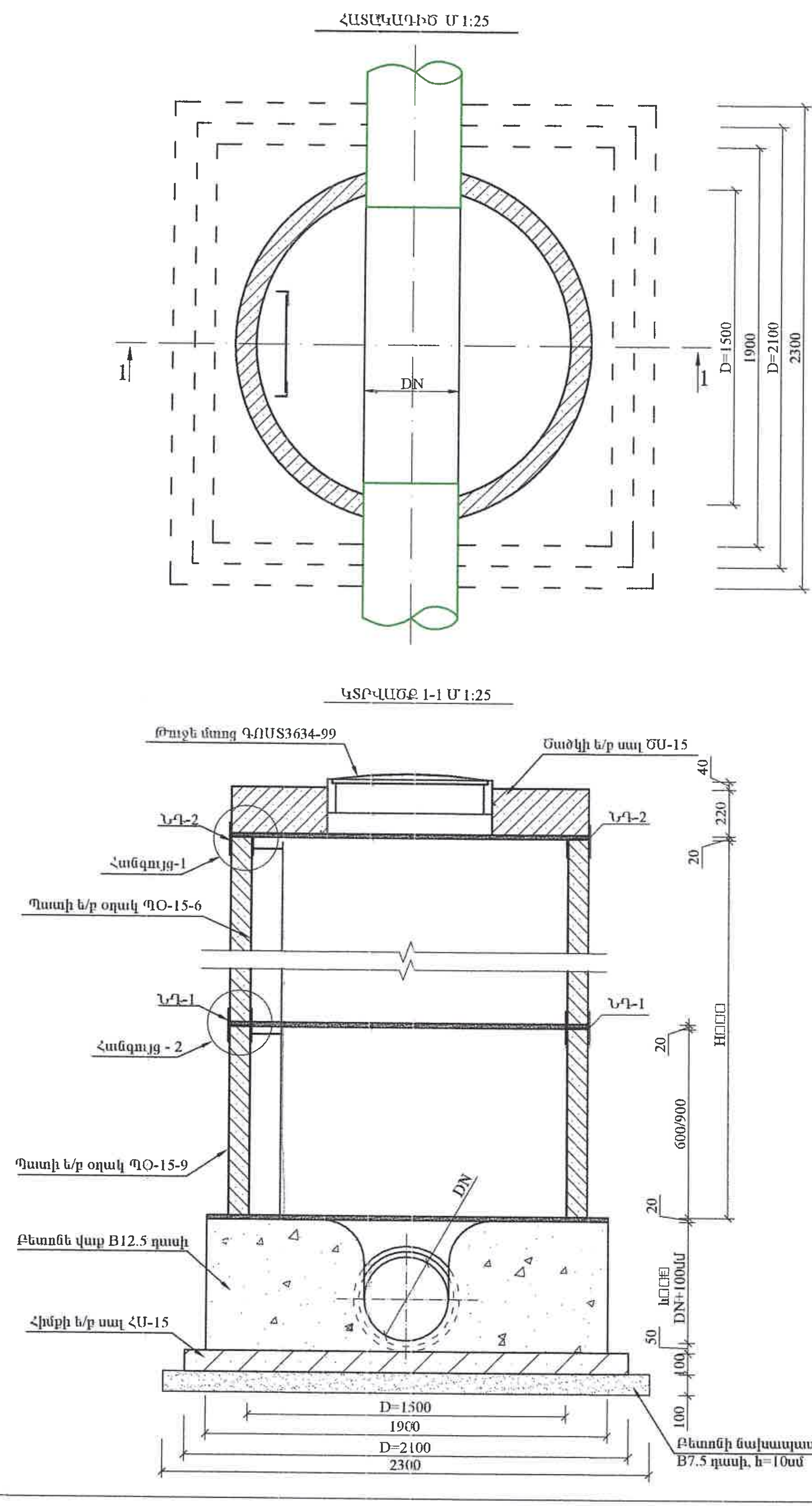

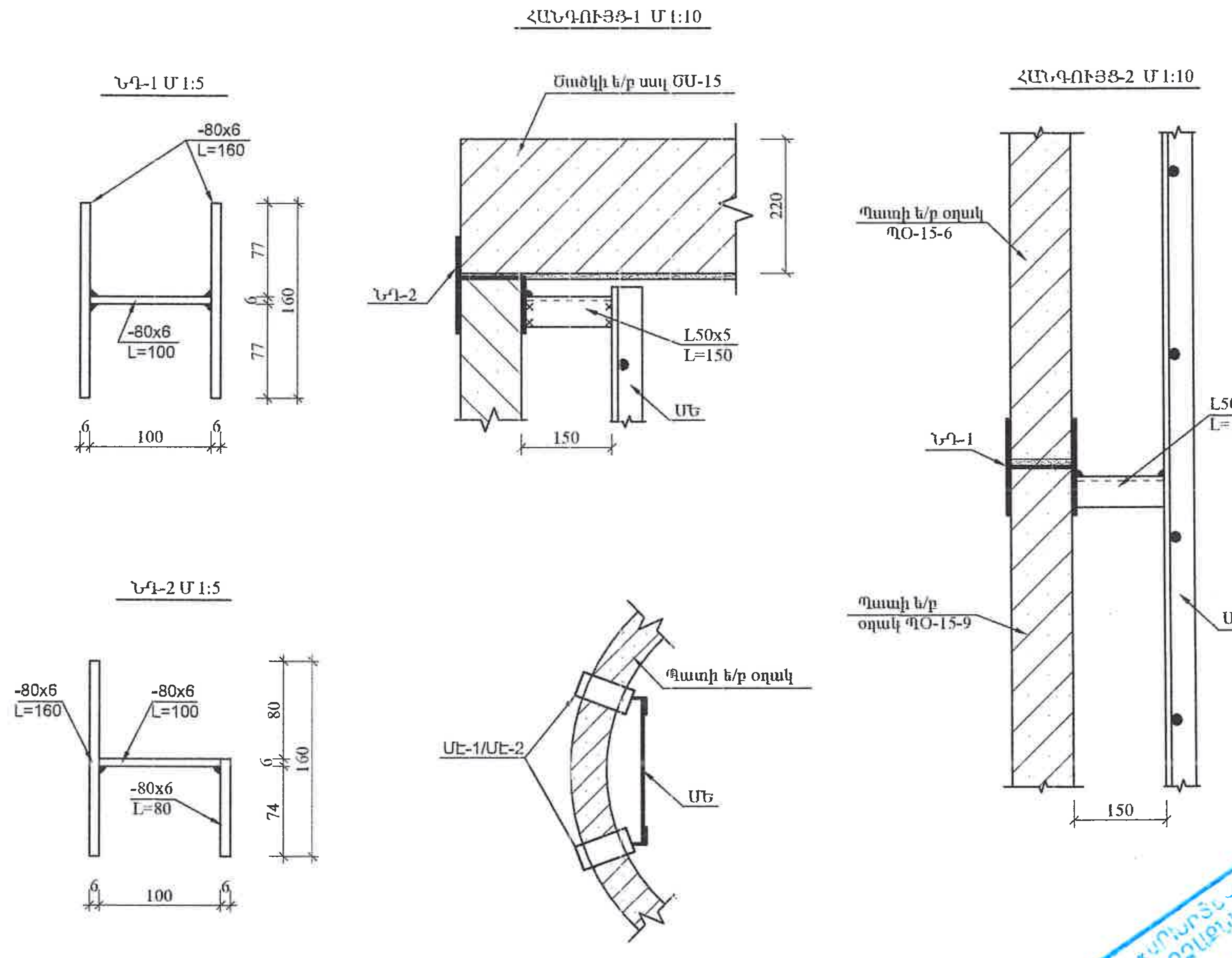

ԾԱՆՈԹՈՒԹՅՈՒՆ

1. Հավաքովի Ե/բ էլեմենտների համար տես տիպային նախագիծ 902-09-22.84
2. Հորերի փաստացի բարձրությունները ներկայացված են հեղեղատարի երկայնական կտրվածքներում:
   Հորերի բարձրությունները կարելի է կարգավորել միաձույլ բետոնե վաքի վրա մանրահատիկ B12.5 մակնիշի միաձույլ բետոնե պատի բարձրացման միջոցով :
4. $h_ч$ - բետոնե վաքի բարձրությունը հավասար է խողովակի DN տրամագծին գումարած նվազագույնը 100մմ:
5. Հորերի ներքին դետալների և մետաղական ելարանի տարրերի մասնագրերը տես նախորդ թերթերում

HΞA ENGINEERING & DESIGN ԵՐԵՎԱՆ 2025թ.			Պատվիրատու՝ Վաղարշապատի համայնքապետարան	Պայմանագիր՝ N ՀՀ ԱՄՎՀ ԳՀԾՁԲ 25/3-1
			ՎԱՂԱՐՇԱՊԱՏ ՀԱՄԱՅՆՔԻ ԷՋՄԻԱԾԻՆ ՔԱՂԱՔԻ Ե. ՉԱՐԵՆՑ (ՄԲ. Մ. ԽՈՐԵՆԱՑԻ ՓՈՂՈՑԻՑ ՄԻՆՉԵՎ Վ. ՏԵՐՅԱՆ ՓՈՂՈՑ) ԵՎ Հ. ԴԱՆԴՅԱՆ (ՄԲ. Մ. ԽՈՐԵՆԱՑԻ ՓՈՂՈՑԻՑ ՄԻՆՉԵՎ Հ. ԹՈՒՄԱՆՅԱՆ ՓՈՂՈՑ) ՓՈՂՈՑՆԵՐԻ ԿՈՅՈՒՂՈՒ ՀԱՄԱԿԱՐԳԻ ԿԱՌՈՒՑՄԱՆ ՆԱԽԱԳԾԱՆԱԽԱՀԱՇՎԱՅԻՆ ՓԱՍՏԱԹՂԹԵՐԻ ԿԱԶՄՄԱՆ ԾԱՌԱՅՈՒԹՅՈՒՆ	Աշխատանքային նախագիծ
ՆԳԻ	Է.Հովսեփաշյան	[signature]		Բաժին - ՋՋ
Նախագծեց	Մ. Թադոյան	[signature]	Ջրահեռացման Ե/Բ դիտահոր D=1.5 մ	թերթ: 11 / թերթեր: 12
Ստուգեց	Է.Հովսեփաշյան	[signature]		

ՀԱՏԱԿԱԳԻԾ Մ 1:25

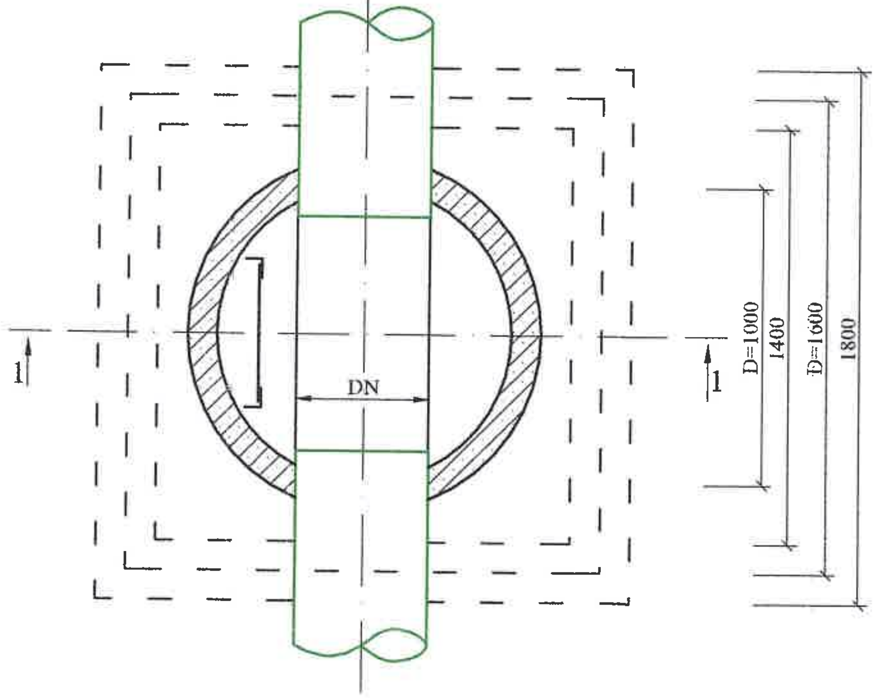

ՆԴ-1 Մ 1:5

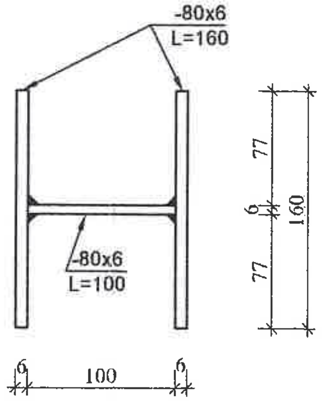

ՀԱՆԳՈՒՅՑ-1 Մ 1:10

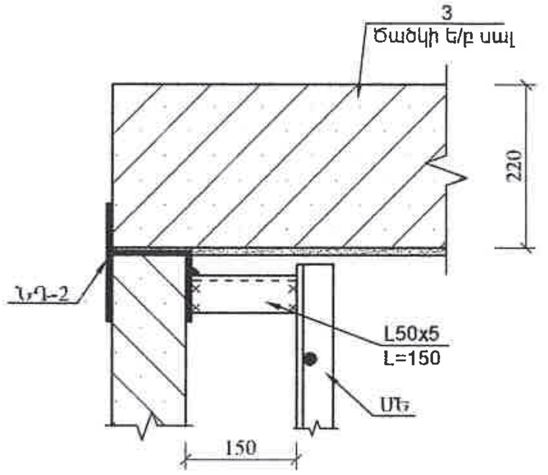

ՀԱՆԳՈՒՅՑ-2 Մ 1:10

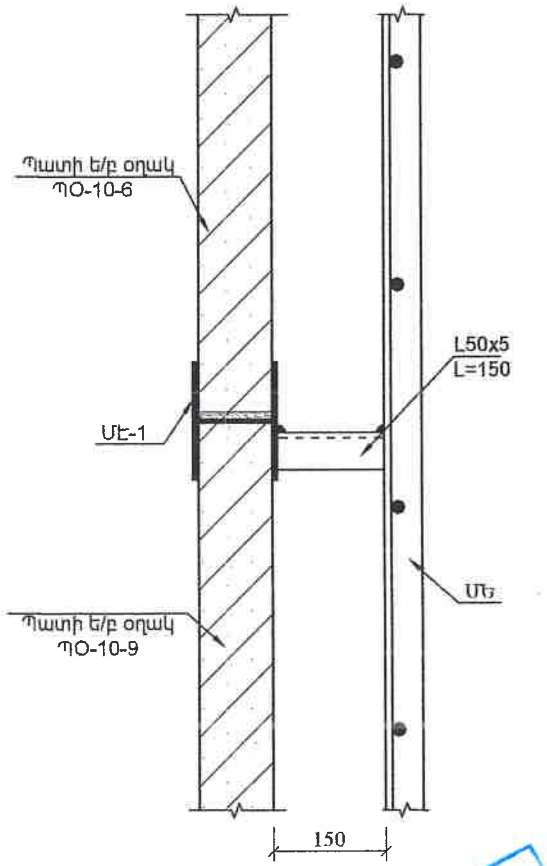

ԿՏՐՎԱԾՔ 1-1 Մ 1:25

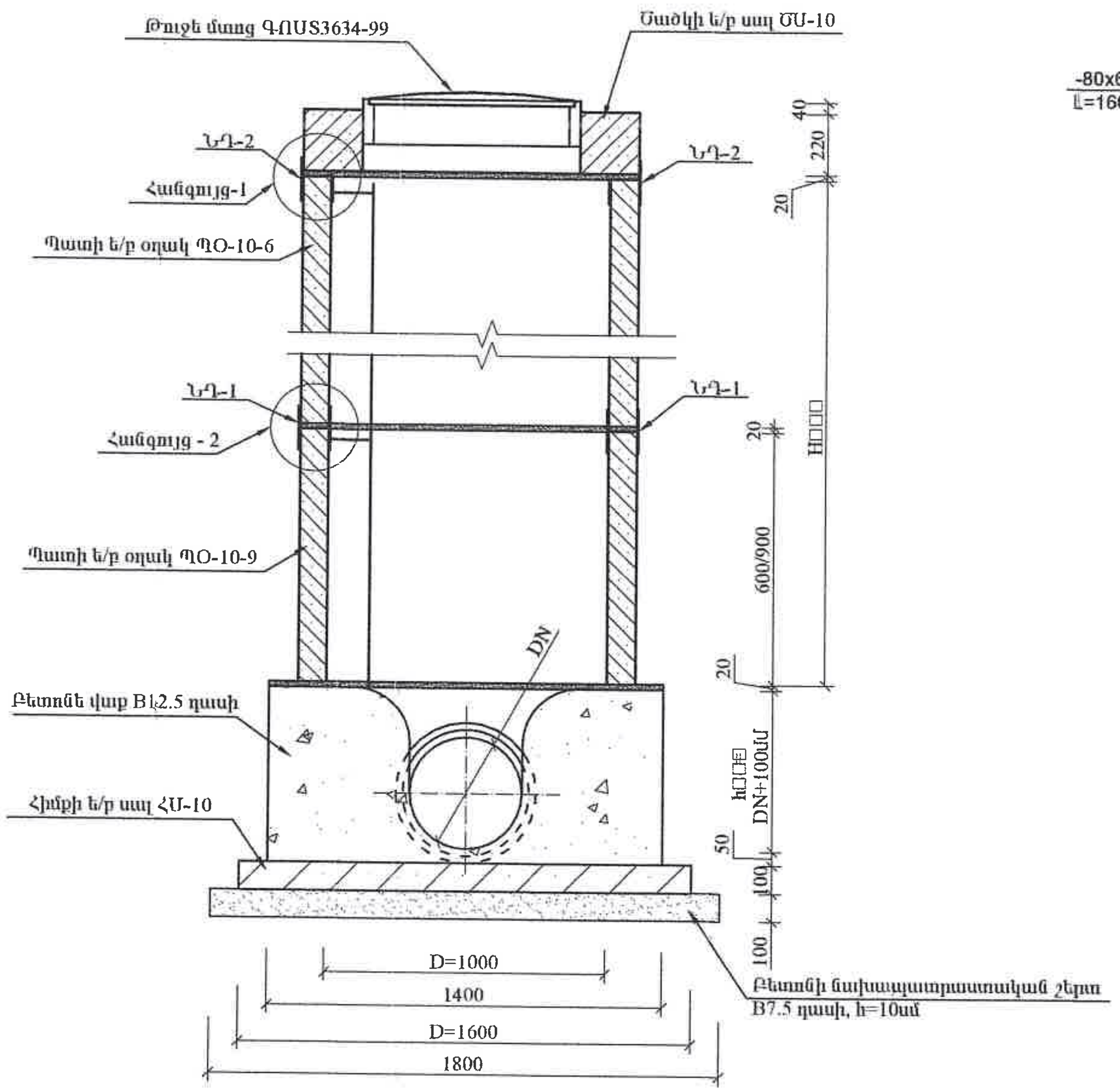

ՆԴ-2 Մ 1:5

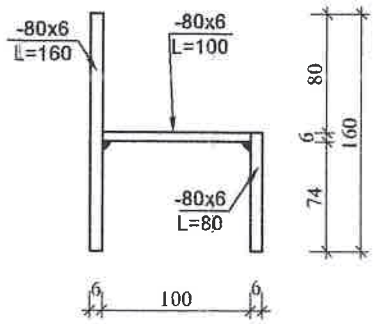

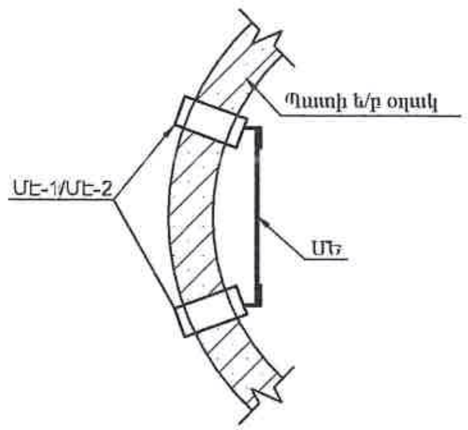

ԾԱՆՈԹՈՒԹՅՈՒՆ

1. Հավաքովի ե/բ էլեմենտների համար տես տիպային նախագիծ 902-09-22.84
2. Հորերի փաստացի բարձրությունները ներկայացված են հեղեղատարի երկայնական կտրվածքներում:
   Հորերի բարձրությունները կարելի է կարգավորել միաձույլ բետոնե վաքի վրա մանրահատիկ B12.5 մակնիշի միաձույլ բետոնե պատի բարձրացման միջոցով :
4. $h_վ$ - բետոնե վաքի բարձրությունը հավասար է խողովակի DN տրամագծին գումարած նվազագույնը 100մմ:
5. Հորերի ներդիր դետալների և մետաղական ելարանի տարրերի մասնագրերը տես նախորդ թերթերում

HΞA ENGINEERING & DESIGN ԵՐԵՎԱՆ 2025թ.			Պատվիրատու՝ Վաղարշապատի համայնքապետարան	Պայմանագիր՝ N ՀՀ ԱՄՎՀ ԳՀԾՁԲ 25/3-1	
			ՎԱՂԱՐՇԱՊԱՏ ՀԱՄԱՅՆՔԻ ԷՋՄԻԱԾԻՆ ՔԱՂԱՔԻ Ե. ՉԱՐԵՆՑ (ՄԲ. Մ. ԽՈՐԵՆԱՑԻ ՓՈՂՈՑԻՑ ՄԻՆՉԵՎ Վ. ՏԵՐՅԱՆ ՓՈՂՈՑ) ԵՎ Հ. ԴԱՆԴՅԱՆ (ՄԲ. Մ. ԽՈՐԵՆԱՑԻ ՓՈՂՈՑԻՑ ՄԻՆՉԵՎ Հ. ԹՈՒՄԱՆՅԱՆ ՓՈՂՈՑ) ՓՈՂՈՑՆԵՐԻ ԿՈՅՈՒՂՈՒ ՀԱՄԱԿԱՐԳԻ ԿԱՌՈՒՅՑՄԱՆ ՆԱԽԱԳԾԱՆԱԽԱՀԱՇՎԱՅԻՆ ՓԱՍՏԱԹՂԹԵՐԻ ԿԱԶՄՄԱՆ ԾԱՌԱՅՈՒԹՅՈՒՆ	Աշխատանքային նախագիծ	
ՆԳԻ	Է.Հովսեփյան			Բաժին - ՋՋ	
Նախագծեց	Ս. Թադևոսյան				
Ստուգեց	Է.Հովսեփյան		Ջրահեռացման Ե/Բ դիտահոր D=1.0 մ	թերթ	թերթեր
				12	12